TRADI-
TION INNO-
VATION

Pellet

Holz-Bois

Pellet sans électricité!

Pellet ohne Strom!

Efficient de 6 à 24 heures

Bis 6 / 24 h Effizienz

DIJON

MAX BLANK®

HIGH QUALITY

BIEN-ÊTRE ET EFFICIENCE

Sur les pièces en acier du foyer **10 Années de Garantie** La cassette à pellets en est exclue

Max Blank - High Quality **30 ans d'expérience** manufacture de poêle

Max Blank - High Quality **Made by Max Blank** www.maxblank.com

en design et **plus de 150 brevets** fonction

Max Blank - Partenaire des commerçants spécialisés

AVANTAGES FEU DE PELLET:

SEULEMENT CHEZ MAX BLANK

Sans électricité

Sans bruit de ventilateur

Sans électronique

Vider les cendres **seulement** 1 à 2 fois par saison*

YouTube

Feu de pellet sans électricité Max Blank
Feu de bûches par Max Blank

VOUS PROCURE:

Double indépendance

2 visions de feux

2 couleurs de flamme ocre / bleu

Semblable au feu de bois

PELLET consumé jusqu'à 99.7% avec seulement 0,3-0,5% de cendre

* SELON LE CHOIX DU MODÈLE:

Il suffira de 3 minutes pour passer du mode **bois aux pellets**

Jusqu´à **18 heures de restitution** de chaleur **avec seulement** 1 chargement de pellets

Passage au choix du **feu romantique à pellet au feu de bois,** ou **vice versa**

OFFICIELLEMENT APPROUVÉE

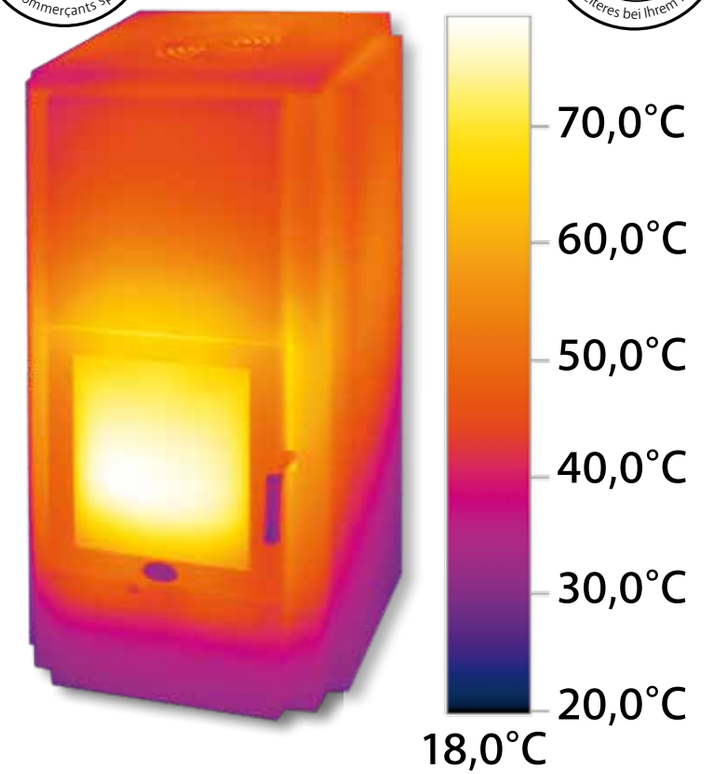

BEHAGLICHKEIT UND EFFIZIENZ

auf die Scheitholz-Brennraum-Stahl-Substanz **10 Jahre Garantie** weiteres bei Ihrem Händler

Max Blank - High Quality **30 Jahre Erfahrung** Ofenmanufaktur

Max Blank - High Quality **Made by Max Blank** www.maxblank.com

Viele Patente und **über 150 eingetragene** Geschmacksmuster

Max Blank - Partner die Fachhändler

PELLETFEUER - VORTEILE:

Ohne Strom

Ohne Gebläsegeräusch

Ohne Elektro-Smog

Nur 1 bis 2 x pro Saison Aschebehälter leeren*

NUR BEI MAX BLANK

YouTube

Pellet Kaminfeuer-stromlos von Max Blank
Stromlose Pellet Kaminofenfeuer Max Blank
Scheitholz-Kaminfeuer von Max Blank
Max Blank Kaminofen-Scheitholzfeuer

BIETET IHNEN:

Doppelte Unabhängigkeit

2-erlei Feuerromantik

2-erlei Feuerfarben: Ocker/ Blau

Ähnlich dem Holzfeuer

PELLET-Abbrand bis zu 99,7% bei einer Restasche von 0,5-0,3%

* JE NACH MODELLWAHL:

3 Minuten Umstellzeit von **Pellet auf Holz**

Bis zu **18 h Wärmeabgabe bei nur** 1 x Pellet- befüllen

Beliebig von der **Pellet-Feuerromantik** auf das **Holzfeuer,** oder umgekehrt **umstellbar**

AMTLICH GEPRÜFTE QUALITÄT
auch gemäß 1.BimSchV 2.Stufe und bauamtlicher Zulassung durch das DIBt

SPÉCIALITÉS

POÊLE - MIXTE - PELLET-BOIS

SANS ÉLECTRICITÉ

82-93

Braten & Backen
Cuire et Rôtir

94-109

Wärme speichern + Braten & Backen
Accumulation + Cuire et Rôtir

Highlights
Highlights

32-35 + 188-189 + 190-191

System Kamine
Systèmes Cheminées

196-211

Typique Max Blank:
Finition jusqu'au moindre détail.

SPEZIALITÄTEN

PELLET - HOLZ - KOMBIÖFEN

STROMLOS

116-157

Wärmeabgabezeit verteilt bis zu 24 Stunden
Restituer la chaleur jusqu'à 24 H

16-29 + 46-49 + 182-183

Feuer drehen
Pivoter le Feu

Geradlinige Modelle
Modèles Classiques

84-103 + 140-157 + 162-172

Runde Modelle
Modèles Ronds

10-13 + 16-41

Typisch Max Blank:
Vollendet bis ins letzte Detail.

CONTENU

YouTube Max Blank-Pellet

MODELLE A - D
MODÈLES A - D

Andorra	13
Angel Falls*	190
Arezzo	172
Athen*	53
Atlanta BF	93
Atlanta SP	128
Azzurro BF	92
Azzurro WF	178
Belfort*	200
Boston Basic*	54
Boston S*	56
Chur	214
Dijon	10

MODELLE F - N
MODÈLES F - N

Florenz BF	84
Frankfurt	14
Frisco	173
Lille Basic	166
Lille IV	169
Lissabon	156
Lucca	162
Mega Elegance*	47
Mega Steel*	50
Nantes L	32
Niagara	188
Nimes	16
Nimes L	23

MODELLE O - R
MODÈLES O - R

Odin BF	99
Odin S	144
Odin SP	140
Oldenburg*	185
Petersburg*	182
Porto	164
Prato BF	88
Ravenna	174
Rio S	60
Rio WF	70
Rio SP	130

Lille 166

Rio 60

Odin 98

Frankfurt 14

INHALT

YouTube Max Blank-Pellet

MODELLE S - V
MODÈLES S - V

Siena	175
Stratos S	150
Stratos L	155
Toulon II	168
Toulouse BF	104
Toulouse SP	121
Toulouse WF	116
Vulkan	30

ALLGEMEINES
GÉNÉRALITÉS

Alle Modelle / Vue d'ensemble	242
Funkenschutz / Plaques de sol	194
Impressum / Impressum	237
Kamineinsatz / Insert	212
Steine-Details / Détails pierre	260
Wollfilztaschen / Sacs en feutre	232
Schnelle Übersicht / Aperçu rapide	267

Alle anderen Modelle lassen sich beim Neuerwerb oder zu einem späteren Zeitpunkt mit dem Pelletfeuer-Zubehör ausstatten.

Tous les autres modèles peuvent être équipés de la cassette de suite ou plus tard.

* Diese Modelle können nur mit Scheitholz oder Holzbrikett befeuert werden!
Ces modèles peuvent fonctionner seulement avec les bûches ou briquettes!

Nimes 16

Nantes 32

Belfort 200

Petersburg 182

PELLET-Feuer / Feu

MAX BLANK
HIGH QUALITY

Holz-Feuer / Feu de Bois

PELLET-Feuer / Feu

MAX BLANK
HIGH QUALITY

Holz-Feuer / Feu de Bois

PELLETFEUER KÖNNEN SO ABWECHSLUNGSREICH UND SO ROMANTISCH WIE EIN HOLZFEUER SEIN!

LE FEU À PELLET PEUT ÊTRE AUSSI VARIÉ ET ROMANTIQUE QUE LE FEU DE BOIS!

HOLZ ODER PELLET - CRÈME DE LA CRÈME OHNE ELEKTRIK !

BOIS OU PELLET - CRÈME DE LA CRÈME SANS ÉLECTRICITÉ !

60 SCHEITHOLZ-OFEN-MODELLE KÖNNEN AUCH NACHTRÄGLICH MIT DER PELLET-ZUBEHÖR KASSETTE AUSGESTATTET WERDEN.

60 MODÈLES DE POÊLES À BUCHES PEUVENT ÊTRE ÉQUIPÉS PLUS TARD DE L'ACCESSOIRE CASSETTE À PELLETS.

DIJON L

DIJON S

Holz/Bois ➢ Pellet ➢	81 % 85 %	8,5 7	-0,8 / -1,6 -1,2 / -2	Jusq. -6 Jusq. -6	35 x 35 x 178,5 cm 173 kg	25 / 33 cm 2,2 kg	38 mg/m3 17 mg/m3	1072 / 0,086 594 / 0,048	81 % 85 %	8,5 7	-0,8 / -1,6 -1,2 / -2	Jusq. -4 Jusq. -4	35 x 35 x 146 cm 125 kg	25 / 33 cm 2,2 kg	38 mg/m3 17 mg/m3	1072 / 0,086 594 / 0,048	⮜ Holz/Bois ⮜ Pellet
10	W.-Grad: RE:	kW:	Feuer (h): Feu (h):	W.-Abgabezeit: T. de restit°:	Maße: B x T x H Mesures: l x p x h	Scheitholz: Bûches:	Staub: poussière:	CO: mg/m3 / %	W.-Grad: RE:	kW:	Feuer (h): Feu (h):	W.-Abgabezeit: T. de restit°:	Maße: B x T x H Mesures: l x p x h	Scheitholz: Bûches:	Staub: poussière:	CO: mg/m3 / %	11

DIJON S

MAX BLANK HIGH QUALITY

en design et plus de 150 brevets fonction

ANDORRA

MAX BLANK HIGH QUALITY

Viele Patente und über 150 eingetragene Geschmacksmuster

Holz/Bois ➢ Pellet ➢	81 % 85 %	8,5 7	-0,8 / -1,6 -1,2 / -2	Jusq. -4 Jusq. -4	35 x 35 x 146 cm 125 kg	25 / 33 cm 2,2 kg	38 mg/m3 17 mg/m3	1072 / 0,086 594 / 0,048	81 % 85 %	8,5 7	-0,8 / -1,6 -1,2 / -2	Jusq. -4 Jusq. -4	35 x 35 x 146 cm 125 kg	25 / 33 cm 2,2 kg	38 mg/m3 17 mg/m3	1072 / 0,086 594 / 0,048	➢ Holz/Bois ➢ Pellet
W.-Grad: RE:	kW:	Feuer (h): Feu (h):	W.-Abgabezeit: T. de restit°:	Maße: B x T x H Mesures: l x p x h	Scheitholz: Bûches:	Staub: poussière:	CO: mg/m3 / %	W.-Grad: RE:	kW:	Feuer (h): Feu (h):	W.-Abgabezeit: T. de restit°:	Maße: B x T x H Mesures: l x p x h	Scheitholz: Bûches:	Staub: poussière:	CO: mg/m3 / %	

FRANKFURT

MAX BLANK
HIGH QUALITY

Max Blank - High Quality
30 ans d'expérience
manufacture de poêle

FRANKFURT

MAX BLANK
HIGH QUALITY

Max Blank - High Quality
30 Jahre Erfahrung
Ofenmanufaktur

Holz/Bois ➢ Pellet ➢	78 % 84 %	10 6,4	-0,8 / -1,6 -1,2 / -2	Jusq. -4 / - 7 Jusq. - 6	33 x 33 x 178,5 cm 208 kg	25 / 33 cm 2,2 kg	38,4 mg/m3 17 mg/m3	906,4 / 0,073 312 / 0,025	78 % 84 %	10 6,4	-0,8 / -1,6 -1,2 / -2	Jusq. -4 / - 7 Jusq. - 6	33 x 33 x 178,5 cm 208 kg	25 / 33 cm 2,2 kg	38,4 mg/m3 17 mg/m3	906,4 / 0,073 312 / 0,025	≺ Holz/Bois ≺ Pellet
14	W.-Grad: RE:	kW:	Feuer (h): Feu (h):	W.-Abgabezeit: T. de restit°:	Maße: B x T x H Mesures: l x p x h	Scheitholz: Bûches:	Staub: poussière:	CO: mg/m3 / %	W.-Grad: RE:	kW:	Feuer (h): Feu (h):	W.-Abgabezeit: T. de restit°:	Maße: B x T x H Mesures: l x p x h	Scheitholz: Bûches:	Staub: poussière:	CO: mg/m3 / %	15

NIMES CRYSTAL

Qualität und Design zu einem attraktiven Preis-Leistungs-Verhältnis !	75 / 81 % 76 %	4,7 / 5,1 5	-4 -2	Jusq. -6 Jusq. -4	51,5 x 51,5 x 123 cm 167 / 195 kg	33 cm 2,7 kg	34 mg/m3 11,6 mg/m3	887 / 0,071 226,9 / 0,018	≺ Holz/Bois ≺ Pellet
Qualité, fonction et design avec un rapport prix attractif !	W.-Grad: RE:	kW:	Feuer (h): Feu (h):	W.-Abgabezeit: T. de restit°:	Maße: B x T x H Mesures: l x p x h	Scheitholz: Bûches:	Staub: poussière:	CO: mg/m3 / %	

NIMES STEEL

NIMES CRYSTAL

Holz/Bois ➢ Pellet ➢	75 / 81 % 76 %	4,7 / 5,1 5	-4 -2	Jusq. -6 Jusq. -4	51,5 x 51,5 x 123 cm 148 / 176 kg	33 cm 2,7 kg	34 mg/m3 11,6 mg/m3	887 / 0,071 226,9 / 0,018	75 / 81 % 76 %	4,7 / 5,1 5	-4 -2	Jusq. -6 Jusq. -4	51,5 x 51,5 x 123 cm 167 / 195 kg	33 cm 2,7 kg	34 mg/m3 11,6 mg/m3	887 / 0,071 226,9 / 0,018	➢ Holz/Bois ➢ Pellet
	W.-Grad: RE:	kW:	Feuer (h): Feu (h):	W.-Abgabezeit: T. de restit°:	Maße: B x T x H Mesures: l x p x h	Scheitholz: Bûches:	Staub: poussière:	CO: mg/m3 / %	W.-Grad: RE:	kW:	Feuer (h): Feu (h):	W.-Abgabezeit: T. de restit°:	Maße: B x T x H Mesures: l x p x h	Scheitholz: Bûches:	Staub: poussière:	CO: mg/m3 / %	

NIMES STONE

NIMES STONE

Holz/Bois ➢ Pellet ➢	75 / 81 % 76 %	4,7 / 5,1 5	-4 -2	Jusq. -8 Jusq. -6	55,5 x 55,5 x 125 cm 284 / 312 kg	33 cm 2,7 kg	34 mg/m3 11,6 mg/m3	887 / 0,071 226,9 / 0,018	75 / 81 % 76 %	4,7 / 5,1 5	-4 -2	Jusq. -8 Jusq. -6	55,5 x 55,5 x 125 cm 277 / 305 kg	33 cm 2,7 kg	34 mg/m3 11,6 mg/m3	887 / 0,071 226,9 / 0,018	≺ Holz/Bois ≺ Pellet
	W.-Grad: RE:	kW:	Feuer (h): Feu (h):	W.-Abgabezeit: T. de restit°:	Maße: B x T x H Mesures: l x p x h	Scheitholz: Bûches:	Staub: poussière:	CO: mg/m3 / %	W.-Grad: RE:	kW:	Feuer (h): Feu (h):	W.-Abgabezeit: T. de restit°:	Maße: B x T x H Mesures: l x p x h	Scheitholz: Bûches:	Staub: poussière:	CO: mg/m3 / %	

NIMES STONE

MAX BLANK
HIGH QUALITY

en design et
plus de 150 brevets
fonction

NIMES L STONE

MAX BLANK
HIGH QUALITY

Viele Patente und
über 150 eingetragene
Geschmacksmuster

Holz/Bois ➢	75 / 81 %	4,7 / 5,1	-4	Jusq. -8	55,5 x 55,5 x 125 cm	33 cm	34 mg/m3	887 / 0,071	75 / 81 %	4,7 / 5,1	-4	Jusq. -6 / -10	55,5 x 55,5 x 153,5 cm	33 cm	34 mg/m3	887 / 0,071	⮜ Holz/Bois
Pellet ➢	76 %	5	-2	Jusq. -6	277 / 305 kg	2,7 kg	11,6 mg/m3	226,9 / 0,018	76 %	5	-2	Jusq. -6 / -9	395 / 463 kg	2,7 kg	11,6 mg/m3	226,9 / 0,018	⮜ Pellet
	W.-Grad: RE:	kW:	Feuer (h): Feu (h):	W.-Abgabezeit: T. de restit°:	Maße: B x T x H Mesures: l x p x h	Scheitholz: Bûches:	Staub: poussière:	CO: mg/m3 / %	W.-Grad: RE:	kW:	Feuer (h): Feu (h):	W.-Abgabezeit: T. de restit°:	Maße: B x T x H Mesures: l x p x h	Scheitholz: Bûches:	Staub: poussière:	CO: mg/m3 / %	

NIMES L STONE

NIMES STONE

Holz/Bois ➢ Pellet ➢	75 / 81 % 76 %	4,7 / 5,1 5	-4 -2	Jusq. -6 / -10 Jusq. -6 / -9	55,5 x 55,5 x 153,5 cm 402 / 470 kg	33 cm 2,7 kg	34 mg/m3 11,6 mg/m3	887 / 0,071 226,9 / 0,018	75 / 81 % 76 %	4,7 / 5,1 5	-4 -2	Jusq. -8 Jusq. -6	55,5 x 55,5 x 125 cm 277 / 305 kg	33 cm 2,7 kg	34 mg/m3 11,6 mg/m3	887 / 0,071 226,9 / 0,018	≺ Holz/Bois ≺ Pellet
24	W.-Grad: RE:	kW:	Feuer (h): Feu (h):	W.-Abgabezeit: T. de restit°:	Maße: B x T x H Mesures: l x p x h	Scheitholz: Bûches:	Staub: poussière:	CO: mg/m3 / %	W.-Grad: RE:	kW:	Feuer (h): Feu (h):	W.-Abgabezeit: T. de restit°:	Maße: B x T x H Mesures: l x p x h	Scheitholz: Bûches:	Staub: poussière:	CO: mg/m3 / %	25

NIMES L STONE

NIMES L STEEL

Holz/Bois ➢ Pellet ➢	75 / 81 % 76 %	4,7 / 5,1 5	-4 -2	Jusq. -6 / -10 Jusq. -6 / -9	55,5 x 55,5 x 153,5 cm 402 / 470 kg	33 cm 2,7 kg	34 mg/m3 11,6 mg/m3	887 / 0,071 226,9 / 0,018	75 / 81 % 76 %	4,7 / 5,1 5	-4 -2	Jusq. -4 / -8 Jusq. -4 / -7	51,5 x 51,5 x 153 cm 230 / 298 kg	33 cm 2,7 kg	34 mg/m3 11,6 mg/m3	887 / 0,071 226,9 / 0,018	➢ Holz/Bois ➢ Pellet
	W.-Grad: RE:	kW:	Feuer (h): Feu (h):	W.-Abgabezeit: T. de restit°:	Maße: B x T x H Mesures: l x p x h	Scheitholz: Bûches:	Staub: poussière:	CO: mg/m3 / %	W.-Grad: RE:	kW:	Feuer (h): Feu (h):	W.-Abgabezeit: T. de restit°:	Maße: B x T x H Mesures: l x p x h	Scheitholz: Bûches:	Staub: poussière:	CO: mg/m3 / %	

NIMES STEEL

NIMES L STEEL

Holz/Bois ➢ Pellet ➢	75 / 81 % 76 %	4,7 / 5,1 5	-4 -2	Jusq. -6 Jusq. -4	51,5 x 51,5 x 123 cm 148 / 176 kg	33 cm 2,7 kg	34 mg/m3 11,6 mg/m3	887 / 0,071 226,9 / 0,018	75 / 81 % 76 %	4,7 / 5,1 5	-4 -2	Jusq. -4 / -8 Jusq. -4 / -7	51,5 x 51,5 x 153 cm 230 / 298 kg	33 cm 2,7 kg	34 mg/m3 11,6 mg/m3	887 / 0,071 226,9 / 0,018	≺ Holz/Bois ≺ Pellet
28	W.-Grad: RE:	kW:	Feuer (h): Feu (h):	W.-Abgabezeit: T. de restit°:	Maße: B x T x H Mesures: l x p x h	Scheitholz: Bûches:	Staub: poussière:	CO: mg/m3 / %	W.-Grad: RE:	kW:	Feuer (h): Feu (h):	W.-Abgabezeit: T. de restit°:	Maße: B x T x H Mesures: l x p x h	Scheitholz: Bûches:	Staub: poussière:	CO: mg/m3 / %	29

VULKAN

Feu romantique à double-face

VULKAN

Mit beidseitiger Feuerromantik

Pellet	87,2 %	6,5	-1,4 / -2	Jusq. -7	Ø 51x158 cm 228 kg	2,1 kg	12,1 mg/m3	603,8 / 0,048	87,2 %	6,5	-1,4 / -2	Jusq. -7	Ø 51x158 cm 228 kg	2,1 kg	12,1 mg/m3	603,8 / 0,048	Pellet
W.-Grad: RE:	kW:	Feuer (h): Feu (h):	W.-Abgabezeit: T. de restit°:	Maße: B x T x H Mesures: l x p x h		Staub: poussière:	CO: mg/m3 / %	W.-Grad: RE:	kW:	Feuer (h): Feu (h):	W.-Abgabezeit: T. de restit°:	Maße: B x T x H Mesures: l x p x h		Staub: poussière:	CO: mg/m3 / %	

NANTES L LIGHT ‘N‘ FIRE

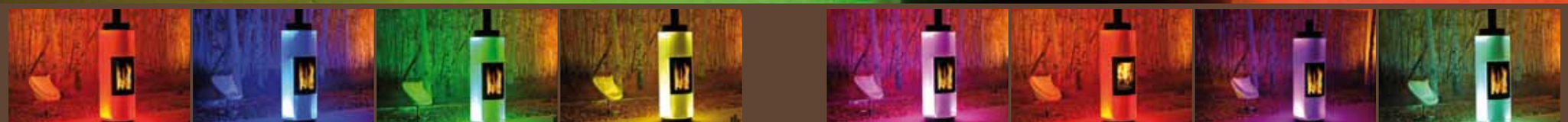

NANTES L LIGHT ‘N‘ FIRE

MAX BLANK
HIGH QUALITY

en design et plus de 150 brevets fonction

Holz/Bois ➢ Pellet S /XL ➢	87 % 86 / 85 %	6,5 7,5 / 11	-6 -3 / -6	Jusq. -14 / -18 Jusq. -10 / -14	62 x 62 x 180,5 cm 250 / 330 kg	33 cm 3,8 / 7,5 kg	31 mg/m3 36 / 30 mg/m3	1074 / 0,086 0,093 / 0,070	Mit angenehmen Licht und wohltuender Wärme entspannen !
	W.-Grad: RE:	kW:	Feuer (h): Feu (h):	W.-Abgabezeit: T. de restit°:	Maße: B x T x H Mesures: l x p x h	Scheitholz: Bûches:	Staub: poussière:	CO: mg/m3 / %	Se détendre avec une agréable lumière et chaleur !

NANTES L CRYSTAL

	Eine angenehme + pflegeleichte Kristalloberfläche macht dieses Modell elegant !	87 % 86 / 85 %	6,5 7,5 / 11	-6 -3 / -6	Jusq. -14 / -18 Jusq. -10 / -14	62 x 62 x 180,5 cm 250 / 330 kg	33 cm 3,8 / 7,5 kg	31 mg/m3 36 / 30 mg/m3	1074 / 0,086 0,093 / 0,070	⮜ Holz/Bois ⮜ S/XL Pellet
	Une surface en verre facile d'entretien donne de l'élégance à ce modèle !	W.-Grad: RE:	kW:	Feuer (h): Feu (h):	W.-Abgabezeit: T. de restit°:	Maße: B x T x H Mesures: l x p x h	Scheitholz: Bûches:	Staub: poussière:	CO: mg/m3 / %	

NANTES L STONE

MAX BLANK
HIGH QUALITY

en design et plus de 150 brevets fonction

Holz/Bois ➢	87 %	6,5	-6	Jusq. -14 / -24	62 x 62 x 174 cm	33 cm	31 mg/m3	1074 / 0,086
Pellet S /XL ➢	86 / 85 %	7,5 / 11	-3 / -6	Jusq. -10 / -14	480 / 560 kg	3,8 / 7,5 kg	36 / 30 mg/m3	0,093 / 0,070
W.-Grad: RE:	kW:	Feuer (h): Feu (h):	W.-Abgabezeit: T. de restit°:	Maße: B x T x H Mesures: l x p x h	Scheitholz: Bûches:	Staub: poussière:	CO: mg/m3 / %	

NANTES L STONE

MAX BLANK
HIGH QUALITY

Viele Patente und über 150 eingetragene Geschmacksmuster

87 %	6,5	-6	Jusq. -14 / -24	62 x 62 x 180,5 cm	33 cm	31 mg/m3	1074 / 0,086	➢ Holz/Bois
86 / 85 %	7,5 / 11	-3 / -6	Jusq. -10 / -14	450 / 530 kg	3,8 / 7,5 kg	36 / 30 mg/m3	0,093 / 0,070	➢ S/XL Pellet
W.-Grad: RE:	kW:	Feuer (h): Feu (h):	W.-Abgabezeit: T. de restit°:	Maße: B x T x H Mesures: l x p x h	Scheitholz: Bûches:	Staub: poussière:	CO: mg/m3 / %	

NANTES L CRYSTAL

Holz/Bois ➢ Pellet S/ XL ➢	87 % 86 / 85 %	6,5 7,5 / 11	-6 -3 / -6	Jusq. -14 / -18 Jusq. -10 / -14	62 x 62 x 180,5 cm 250 / 330 kg	33 cm 3,8 / 7,5 kg	31 mg/m3 36 / 30 mg/m3	1074 / 0,086 0,093 / 0,070
	W.-Grad: RE:	kW:	Feuer (h): Feu (h):	W.-Abgabezeit: T. de restit°:	Maße: B x T x H Mesures: l x p x h	Scheitholz: Bûches:	Staub: poussière:	CO: mg/m3 / %

NANTES L STEEL

87 % 86 / 85 %	6,5 7,5 / 11	-6 -3 / -6	Jusq. -14 / -18 Jusq. -10 / -14	58 x 60 x 180,5 cm 213 / 293 kg	33 cm 3,8 / 7,5 kg	31 mg/m3 36 / 30 mg/m3	1074 / 0,086 0,093 / 0,070	➢ Holz/Bois ➢ S/XL Pellet
W.-Grad: RE:	kW:	Feuer (h): Feu (h):	W.-Abgabezeit: T. de restit°:	Maße: B x T x H Mesures: l x p x h	Scheitholz: Bûches:	Staub: poussière:	CO: mg/m3 / %	

VOS AVANTAGES BOIS OU PELLET

NIMES STEEL – BOIS / PELLET P. 18

- Un petit poêle rond avec un excellent rendement de 81%!
- Poignée en inox confortable, toujours froide et intégré dans le design du poêle
- Sur demande, la version pivotante à 360 degrés avec grand feu de cheminée muni d´un petit bloc d´accumulation
- Le modèle idéal pour un angle

NANTES L STEEL – BOIS / PELLET P. 41

- Avec bloc d´accumulation restitue jusqu`à 18 heures une chaleur rayonnante
- Un excellent rendement de 87 % alliant efficacité et économie
- Jusqu`à 40 % moins d´émission et de consommation de bois
- Haute performance sans filtre difficile d'entretien

NIMES CRYSTAL – BOIS / PELLET P. 16

- En verre cristal blanc ou noir brillant d´entretien facile
- Rond, mince et élégant
- Taux d´émission en partie inférieur à un quart des nouvelles normes
- Avec 81 % de rendement, économique et écologique
- Avec porte à retour automatique et poignée toujours froide
- Grand feu de cheminée avec jeu de flamme fascinant, sur demande pivotant!
- 10 années de garantie sur les pièces en acier Thyssen Krupp du foyer

NANTES L CRYSTAL – BOIS / PELLET P. 36

- La pure « cheminitude »
- Avec un habillage en verre crystal blanc mat ou en noir brillant d'entretien facile
- Avec le bloc d´accumulation le poêle restitue jusqu´à 18 heures de chaleur agréable
- Le Nantes ambiance Wellness offre un choix de 20 couleurs avec une durée de vie des diodes allant jusqu´à 30.000 heures
- D´entretien facile, la version pivotante à 360 degrés est disponible sur demande
- Poignée toujours froide avec porte à retour automatique brevetée

NIMES STONE – BOIS / PELLET P. 20

- Pierre d´accumulation raffinée et unique, restitue jusqu´à 8 heures de chaleur
- Petit poêle rond avec grande vue du feu et excellent rendement de 81 %!
- Poignée froide d´utilisation facile économique

NANTES L STONE – BOIS / PELLET P. 38

- Le poêle le plus naturel au format rond
- Consomme jusqu´à 40 % moins de bois et fournit sans filtre et avec un grand rendement des valeurs d´émission remarquables
- Pierre naturelle d´accumulation élégante taillée à la main, restitue jusqu´à 24 heures de chaleur (avec bloc d´accumulation)

IHRE VORTEILE HOLZ ODER PELLET

NIMES STEEL – PELLET / HOLZ S. 18

- ein kleiner runder Ofen mit großem Wirkungsgrad von vorzüglichen 81%!
- bequemer, immer kühler und dem Ofendesign angepasster Edelstahltürgriff
- auf Wunsch das große Kaminfeuer auch 360 Grad drehbar und mit einem kleinen Wärmespeicherblock
- ideales Modell für die Raumecke

NANTES L STEEL – PELLET / HOLZ S. 41

- mit Speicherblock spendet er bis zu 18 Stunden Strahlungswärme
- ein wirtschaftlich vorzüglicher Wirkungsgrad von 87%!
- bis zu 40% niedrigere Emissionswerte und Holzbedarf
- Höchstleistung ohne wartungsreichen Filter

NIMES CRYSTAL – PELLET / HOLZ S. 16

- in samtweißen Kristallglas oder in pflegeleichten, glänzendem schwarzem Glas
- rund, schlank und edel
- Emissionswerte zum Teil bis zu einem Viertel unter der neuesten Norm
- mit 81% Wirkungsgrad, immer sparsam und umweltfreundlich
- mit selbstschließender Feuertüre und kühlem Edelstahl Türgriff
- großes Kaminfeuer mit schönstem Flammenspiel, auf Wunsch auch drehbar!
- 10 Jahre Garantie auf die Brennraum-Stahlteile
- softige Formensprache, ohne überstehende Kanten

NANTES L CRYSTAL – PELLET / HOLZ S. 36

- die reinste Kaminlichkeit
- mit einer samt-brillanten und pflegeleichten Ofenhaut, samtweiß oder brillant schwarz
- mit Speicherblock spendet er bis zu 18 Std. angenehme Strahlungswärme
- das Nantes Wohlfühl- Wellnessmodell liefert über 20 frei wählbare Wohlfühl-Lichtfarben, bis zu 30.000 Std. Lebensdauer der Leuchtdioden
- wartungsarme Technik - auf Wunsch 360 Grad drehbar
- immer kühler Edelstahl-Türgriff mit patentiertem, selbstschließendem Türverschluss

NIMES STONE – PELLET / HOLZ S. 20

- einmalig, besonders edel verarbeitete Natur-Speichersteine, geben bis zu 8 Std. angenehme Wärme ab
- kleiner runder Ofen mit großem Feuer und einem Wirkungsgrad von 81%
- bequem bedienbar mit kühlem Griff. Spart Holz und das Portemonnaie

NANTES L STONE – PELLET / HOLZ S. 38

- der natürlichste Kamin in rundem Format
- verbraucht bis zu 40% weniger Holz und liefert ohne Filter bei höchster Leistung beachtliche Umweltwerte
- von Hand behauener Natur-Speicherstein, der bis zu 24 Stunden eine angenehme Strahlungswärme spendet

MAX BLANK HIGH QUALITY

MANUFAKTUR MAX BLANK

Notre unité de fabrication moderne associe le savoir faire artisanal aux techniques les plus pointues. L'éventail de l'offre en matière de formes, dimensions, couleurs ou textures nous oblige une grande rigueur industrielle et une grande flexibilité. La grande majorité des produits sont fabriqués dans nos propres unités. Derrière des designs ambitieux se cache une intelligence technique, permettant une grande variété d'agencements. Poêles, cheminées, foyers de tout style et dimensions, ce sont plus de 300 modèles qui vous sont proposés, vous trouverez assurément le vôtre. C'est avec passion et fidélité à ses principes que Max Blank continue à produire et à développer des produits incomparables sur le marché. Fort de plus de 30 ans d'expériences, la marque n'a eu de cesse de faire évoluer la technologie et l'esthétique de ses appareils avec pour seul objectif de vous plaire et de vous satisfaire. Nos critères de qualités sont et resteront au niveau le plus haut. Conformément à notre image et à vos exigences, nous continuons à cultiver le progrès pour un environnement plus propre, plus sûr et plus convivial. Des produits intemporels aux lignes classiques en passant par du contemporain et jusqu'aux design les plus avant-gardistes, Max Blank vous propose tous les styles. La variété des formes de tailles, des couleurs et des textures permet un choix sans égal. Nous sommes convaincus que vous saurez faire votre choix, pour le meilleur confort et le bonheur de vos proches. Faites un bon usage de la différence des pôeles à bois Max Blank en vivant et savourant un plaisir toujours enflammé.

Die moderne Manufaktur verbindet handwerkliches Können und technische Perfektion. Wertbeständigkeit und Funktionalität bei der Verarbeitung von natürlichen Materialien setzen dies voraus. Darüber hinaus ist es möglich, flexibel auf ganz besondere Wünsche des Kunden einzugehen. Und ein made by Max Blank können wir Ihnen zusätzlich garantieren. Alles „Eiserne" entsteht in der eigenen Ofenmanufaktur: Entwicklung, Design, Konstruktion und Herstellung. Hinter einer klaren Formensprache der Gestaltung verbirgt sich eine technische Intelligenz und Ausstattungsvielfalt, die in dieser Klasse ihresgleichen sucht. Vom Kaminofen bis zum Kamin, von Modern Style über Classic Line und Country Side. Über 300 Mal. Dabei erkennen wir die Seele der Dinge, füllen sie mit Leben, damit sie Platz zum Baumeln findet. Nehmen Sie den Unterschied in Anspruch und erleben Sie dabei ein feuriges Vergnügen. Das Prinzip Perspektive heißt: Max Blank ist Geschichte, Kreationen sind zu Klassikern geworden. Unsere Maßstäbe werden weiterhin die höchsten sein und wir werden pflegen, was sich bewährt hat. Wir werden mit Innovationen immer wieder überraschen und, soweit sinnvoll, uns immer wieder neu erfinden. 30 Jahre Erfahrung in der traditionellen Max-Blank-Manufaktur ist ein Garant dafür, viele versuchen, zu kopieren oder nachzubauen, aber das Max-Blank-Original wird nie erreicht. Die große Variantenvielfalt ist offen für alle Aspekte des Lebens vom kompakten Mini bis zum handvergoldeten Kaminportal. Für Küche, Ess- oder Wohnzimmer, dort wo Sie sich wohlfühlen. Und wieder wird Ihre Wohnung um ein Stück Design und um ein Stück Lebensqualität reicher. Machen Sie deshalb keine Kompromisse, denn unsere Ingenieure haben etwas Wertvolles eingebaut: Leidenschaft.

MEGA ELEGANCE

Holz/Bois ➢	75 / 80 %	7 / 7,5	-4	Jusq. -5	72 x 72 x 109,5 - 113 156 - 169 kg	33 cm	30 mg/m3	1094,5 / 0,088	75 / 80 %	7 / 7,5	-4	Jusq. -5	72 x 72 x 109,5 - 113 156 - 169 kg	33 cm	30 mg/m3	1094,5 / 0,088	≺ Holz/Bois
	W.-Grad: RE:	kW:	Feuer (h): Feu (h):	W.-Abgabezeit: T. de restit°:	Maße: B x T x H Mesures: l x p x h	Scheitholz: Bûches:	Staub: poussière:	CO: mg/m3 / %	W.-Grad: RE:	kW:	Feuer (h): Feu (h):	W.-Abgabezeit: T. de restit°:	Maße: B x T x H Mesures: l x p x h	Scheitholz: Bûches:	Staub: poussière:	CO: mg/m3 / %	

MEGA ELEGANCE

MEGA ELEGANCE

Holz/Bois ➢	75 / 80 %	7 / 7,5	-4	Jusq. -5	72 x 72 x 109,5 - 113 156 - 169 kg	33 cm	30 mg/m3	1094,5 / 0,088	75 / 80 %	7 / 7,5	-4	Jusq. -5	72 x 72 x 109,5 - 113 156 - 169 kg	33 cm	30 mg/m3	1094,5 / 0,088	⮜ Holz/Bois
48	W.-Grad: RE:	kW:	Feuer (h): Feu (h):	W.-Abgabezeit: T. de restit°:	Maße: B x T x H Mesures: l x p x h	Scheitholz: Bûches:	Staub: poussière:	CO: mg/m3 / %	W.-Grad: RE:	kW:	Feuer (h): Feu (h):	W.-Abgabezeit: T. de restit°:	Maße: B x T x H Mesures: l x p x h	Scheitholz: Bûches:	Staub: poussière:	CO: mg/m3 / %	49

MEGA STEEL

	Qualität und Design zu einem attraktiven Preis-Leistungs-Verhältnis !	75 / 80 %	7 / 7,5	-4	Jusq. -5	64 x 39,5 x 109 cm 156 kg	33 cm	30 mg/m3	1094,5 / 0,088	≺ Holz/Bois
	Qualité et Design avec un rapport prix attractif !	W.-Grad: RE:	kW:	Feuer (h): Feu (h):	W.-Abgabezeit: T. de restit°:	Maße: B x T x H Mesures: l x p x h	Scheitholz: Bûches:	Staub: poussière:	CO: mg/m3 / %	

MEGA STEEL

MAX BLANK
HIGH QUALITY

Max Blank – High Quality – 30 ans d'expérience – manufacture de poêle

ATHEN

MAX BLANK
HIGH QUALITY

Max Blank – High Quality – 30 Jahre Erfahrung – Ofenmanufaktur

Holz/Bois ➢	75 / 80 %	7 / 7,5	-4	Jusq. -5	64 x 39,5 x 109 cm 156 kg	33 cm	30 mg/m3	1094,5 / 0,088	75 / 80 %	7 / 7,5	-4	Jusq. -8	79,5 x 39,5 x 110 cm 288 kg	33 cm	30 mg/m3	1094,5 / 0,088	⮜ Holz/Bois
52	W.-Grad: RE:	kW:	Feuer (h): Feu (h):	W.-Abgabezeit: T. de restit°:	Maße: B x T x H Mesures: l x p x h	Scheitholz: Bûches:	Staub: poussière:	CO: mg/m3 / %	W.-Grad: RE:	kW:	Feuer (h): Feu (h):	W.-Abgabezeit: T. de restit°:	Maße: B x T x H Mesures: l x p x h	Scheitholz: Bûches:	Staub: poussière:	CO: mg/m3 / %	53

BOSTON BASIC

MAX BLANK
HIGH QUALITY

Sur les poêles en acier du foyer
10 Années de Garantie
La cassette à pellets en revêtement

BOSTON BASIC

MAX BLANK
HIGH QUALITY

auf die Scheibe/Brennraum-Stahl-Substanz
10 Jahre Garantie
weiteres bei Ihrem Händler

Holz/Bois ➢	75 / 80 %	7 / 7,5	-4	Jusq. -10	71 x 45 x 113 cm 275 kg	33 cm	30 mg/m3	1094,5 / 0,088	75 / 80 %	7 / 7,5	-4	Jusq. -10	71 x 45 x 113 cm 275 kg	33 cm	30 mg/m3	1094,5 / 0,088	⮜ Holz/Bois
	W.-Grad: RE:	kW:	Feuer (h): Feu (h):	W.-Abgabezeit: T. de restit°:	Maße: B x T x H Mesures: l x p x h	Scheitholz: Bûches:	Staub: poussière:	CO: mg/m3 / %	W.-Grad: RE:	kW:	Feuer (h): Feu (h):	W.-Abgabezeit: T. de restit°:	Maße: B x T x H Mesures: l x p x h	Scheitholz: Bûches:	Staub: poussière:	CO: mg/m3 / %	

BOSTON S

BOSTON S

Holz/Bois ➢	75 / 80 %	7 / 7,5	-4	Jusq. -13	73 x 47,5 x 118 cm 380 kg	33 cm	30 mg/m3	1094,5 / 0,088	75 / 80 %	7 / 7,5	-4	Jusq. -13	73 x 47,5 x 118 cm 380 kg	33 cm	30 mg/m3	1094,5 / 0,088	⮜ Holz/Bois
W.-Grad: RE:	kW:	Feuer (h): Feu (h):	W.-Abgabezeit: T. de restit°:	Maße: B x T x H Mesures: l x p x h	Scheitholz: Bûches:	Staub: poussière:	CO: mg/m3 / %	W.-Grad: RE:	kW:	Feuer (h): Feu (h):	W.-Abgabezeit: T. de restit°:	Maße: B x T x H Mesures: l x p x h	Scheitholz: Bûches:	Staub: poussière:	CO: mg/m3 / %	

NOUVELLE CHALEUR INDEPENDANTE

POURQUOI CHOISIR?

LE POÊLE MIXTE BOIS - PELLET OFFRE:

- 2 combustions de feu l´une après l´autre! Rouge et bleue
- 2 couleurs de feu
- Feu de pellet romantique modèle Dijon/ Frankfurt

DER PELLET - HOLZ -KOMBIOFEN BIETET:

- 2 Abbrand-Stufen nacheinander! gelb-rot und blau
- 2 Feuerfarben
- KO2-Feuerromantik
- KO2-Pelletfeuer

Pellet	Chur / Odin / KO1	KO2 S *	KO2 XL *	Nimes / 180+	Vulkan	Dijon	Frankfurt
Nennwärme. / Puissance nominale	8,7 kw	7,5 kw	11 kw	5,0 kw	6,5 kw	7,0 kw	6,4 kw
Füllmenge / Contenance	7,5 kg	3,8 kg	7,5 kg	2,7 kg	2,1 kg	2,2 kg	2,2 kg
Brenndauer / Durée de feu	Jusq.'- 6 h	Jusq.'-3 h	Jusq.'- 14 h	Jusq.'- 2 h	Jusq.'- 2 h	Jusq.'- 2 h	Jusq.'- 2 h
W-Abgabezeit / T° restitution**	Jusq.'-16 h	Jusq.'- 6 h	Jusq.'- 24 h	Jusq.'- 9 h	Jusq.'- 7 h	Jusq.'- 6 h	Jusq.'- 6 h
CO-Emission (13% O2)	0,086 %	0,093 %	0,070 %	0,018 %	0,048 %	0,048 %	0,025 %
Wirkungsgrad / Rendement	82,90 %	86,50 %	85,30 %	76,10 %	87,20 %	84,80 %	84,30 %
Staub / Poussière (13% O2)	21,7 mg/m3	36,3 mg/m3	30,3 mg/m3	11,6 mg/m3	12,1 mg/m3	17,2 mg/m3	17,4 mg/m3

* Atlanta / Arezzo / Florenz / Frisco / Lille / Lissabon / Lucca / Nantes / Porto / Prato / Ravenna / Rio / Stratos / Toulon / Toulouse
** Vom 1 bis 2 x Auflegen, Anzünden und bis zum Erkalten / Avec 1 rechargement,de l´Allumage au refroidissement

DIE NEUE FREIE WÄRME

WARUM WÄHLEN?

HOLZ ODER PELLET - 2 SCHÖNE FEUER OHNE STROM !

BOIS OU PELLET - 2 BELLES FLAMMES SANS ÉLECTRICITÉ !

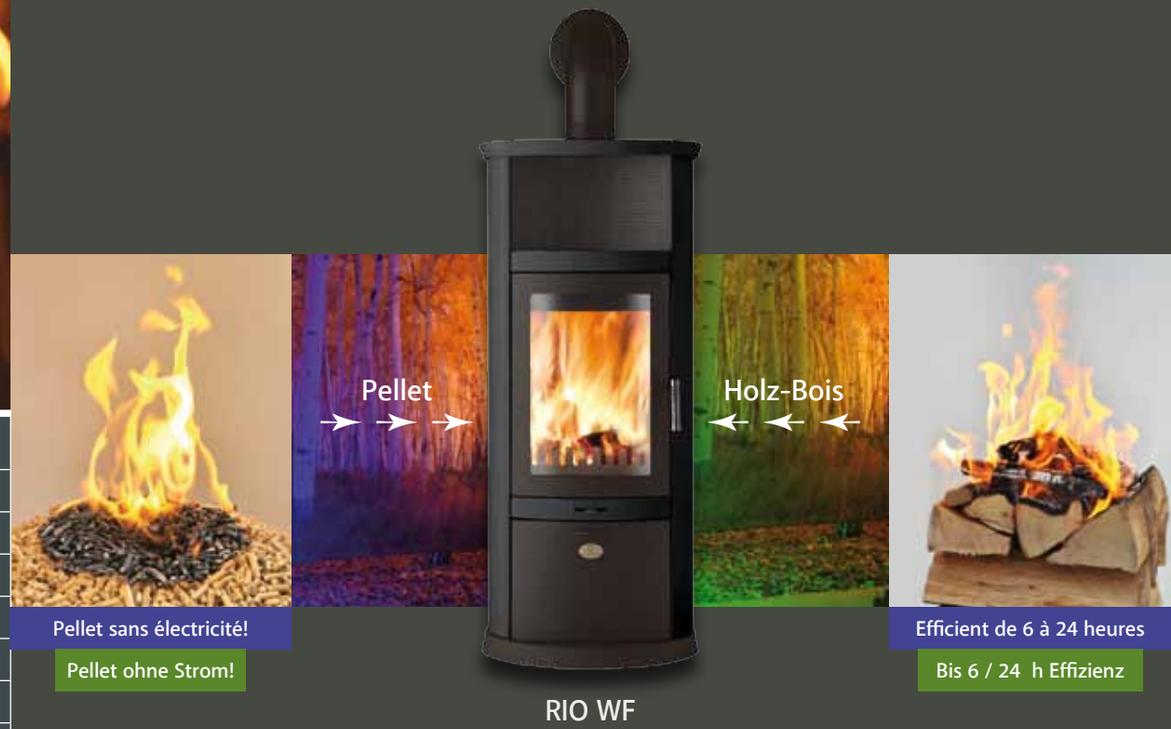

RIO S STEEL

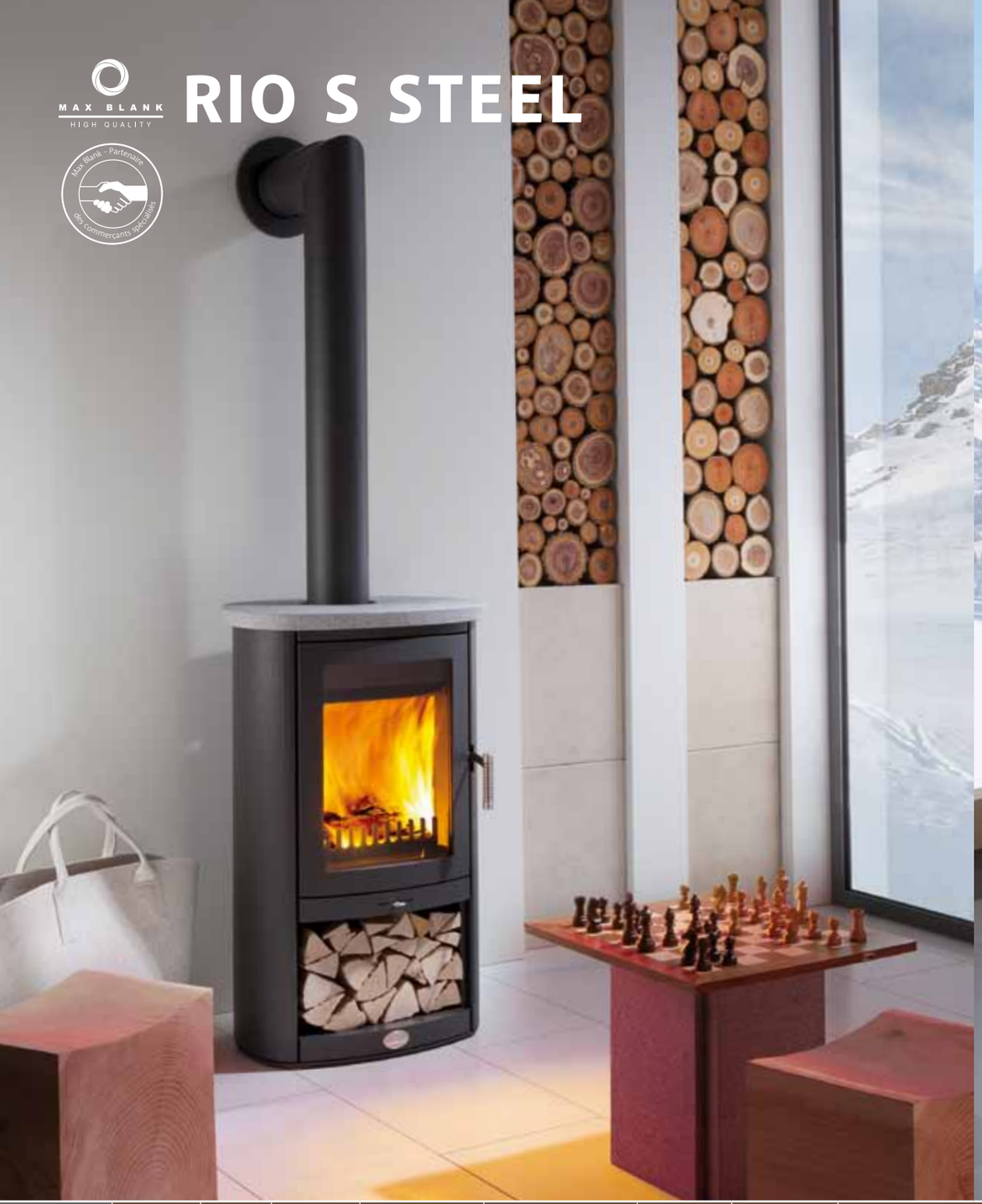

RIO S STONE

Holz/Bois ➢ Pellet S/ XL ➢	87 % 86 / 85 %	6,5 7,5 / 11	-6 -3 / -6	Jusq. -9 Jusq. -7 / -9	65 x 51,5 x 104,5 cm 177 kg	33 cm 3,8 / 7,5 kg	31 mg/m3 36 / 30 mg/m3	1074 / 0,086 0,093 / 0,070	87 % 86 / 85 %	6,5 7,5 / 11	-6 -3 / -6	Jusq. -11 Jusq. -9 / -12	65 x 51,5 x 104,5 cm 222 kg	33 cm 3,8 / 7,5 kg	31 mg/m3 36 / 30 mg/m3	1074 / 0,086 0,093 / 0,070	⮜ Holz/Bois ⮜ S/XL Pellet
60	W.-Grad: RE:	kW:	Feuer (h): Feu (h):	W.-Abgabezeit: T. de restit°:	Maße: B x T x H Mesures: l x p x h	Scheitholz: Bûches:	Staub: poussière:	CO: mg/m3 / %	W.-Grad: RE:	kW:	Feuer (h): Feu (h):	W.-Abgabezeit: T. de restit°:	Maße: B x T x H Mesures: l x p x h	Scheitholz: Bûches:	Staub: poussière:	CO: mg/m3 / %	61

RIO S STONE

MAX BLANK
HIGH QUALITY

en design et
plus de
150 brevets
fonction

RIO S STONE

MAX BLANK
HIGH QUALITY

viele Patente und
über 150
eingetragene
Geschmacksmuster

Holz/Bois ➢ Pellet S/ XL ➢	87 % 86 / 85 %	6,5 7,5 / 11	-6 -3 / -6	Jusq. -11 Jusq. -9 / -12	65 x 51,5 x 104,5 cm 222 kg	33 cm 3,8 / 7,5 kg	31 mg/m3 36 / 30 mg/m3	1074 / 0,086 0,093 / 0,070	87 % 86 / 85 %	6,5 7,5 / 11	-6 -3 / -6	Jusq. -11 Jusq. -9 / -12	65 x 51,5 x 104,5 cm 222 kg	33 cm 3,8 / 7,5 kg	31 mg/m3 36 / 30 mg/m3	1074 / 0,086 0,093 / 0,070	➢ Holz/Bois ➢ S/XL Pellet
	W.-Grad: RE:	kW:	Feuer (h): Feu (h):	W.-Abgabezeit: T. de restit°:	Maße: B x T x H Mesures: l x p x h	Scheitholz: Bûches:	Staub: poussière:	CO: mg/m3 / %	W.-Grad: RE:	kW:	Feuer (h): Feu (h):	W.-Abgabezeit: T. de restit°:	Maße: B x T x H Mesures: l x p x h	Scheitholz: Bûches:	Staub: poussière:	CO: mg/m3 / %	

RIO S STONE

RIO S STONE

Holz/Bois ➢ Pellet S/ XL ➢	87 % 86 / 85 %	6,5 7,5 / 11	-6 -3 / -6	Jusq. -12 Jusq. -10 / -13	65 x 51,5 x 104,5 cm 253 kg	33 cm 3,8 / 7,5 kg	31 mg/m3 36 / 30 mg/m3	1074 / 0,086 0,093 / 0,070	87 % 86 / 85 %	6,5 7,5 / 11	-6 -3 / -6	Jusq. -11 Jusq. -9 / -12	65 x 51,5 x 104,5 cm 222 kg	33 cm 3,8 / 7,5 kg	31 mg/m3 36 / 30 mg/m3	1074 / 0,086 0,093 / 0,070	⮜ Holz/Bois ⮜ S/XL Pellet
	W.-Grad: RE:	kW:	Feuer (h): Feu (h):	W.-Abgabezeit: T. de restit°:	Maße: B x T x H Mesures: l x p x h	Scheitholz: Bûches:	Staub: poussière:	CO: mg/m3 / %	W.-Grad: RE:	kW:	Feuer (h): Feu (h):	W.-Abgabezeit: T. de restit°:	Maße: B x T x H Mesures: l x p x h	Scheitholz: Bûches:	Staub: poussière:	CO: mg/m3 / %	

RIO S CÉRAMIQUE

RIO S KERAMIK

Holz/Bois ➤ Pellet S/ XL ➤	87 % 86 / 85 %	6,5 7,5 / 11	-6 -3 / -6	Jusq. -10 Jusq. -8 / -11	65 x 51,5 x 102 cm 206 kg	33 cm 3,8 / 7,5 kg	31 mg/m3 36 / 30 mg/m3	1074 / 0,086 0,093 / 0,070	87 % 86 / 85 %	6,5 7,5 / 11	-6 -3 / -6	Jusq. -10 Jusq. -8 / -11	65 x 51,5 x 102 cm 206 kg	33 cm 3,8 / 7,5 kg	31 mg/m3 36 / 30 mg/m3	1074 / 0,086 0,093 / 0,070	➤ Holz/Bois ➤ S/XL Pellet
	W.-Grad: RE:	kW:	Feuer (h): Feu (h):	W.-Abgabezeit: T. de restit°:	Maße: B x T x H Mesures: l x p x h	Scheitholz: Bûches:	Staub: poussière:	CO: mg/m3 / %	W.-Grad: RE:	kW:	Feuer (h): Feu (h):	W.-Abgabezeit: T. de restit°:	Maße: B x T x H Mesures: l x p x h	Scheitholz: Bûches:	Staub: poussière:	CO: mg/m3 / %	

RIO S CÉRAMIQUE

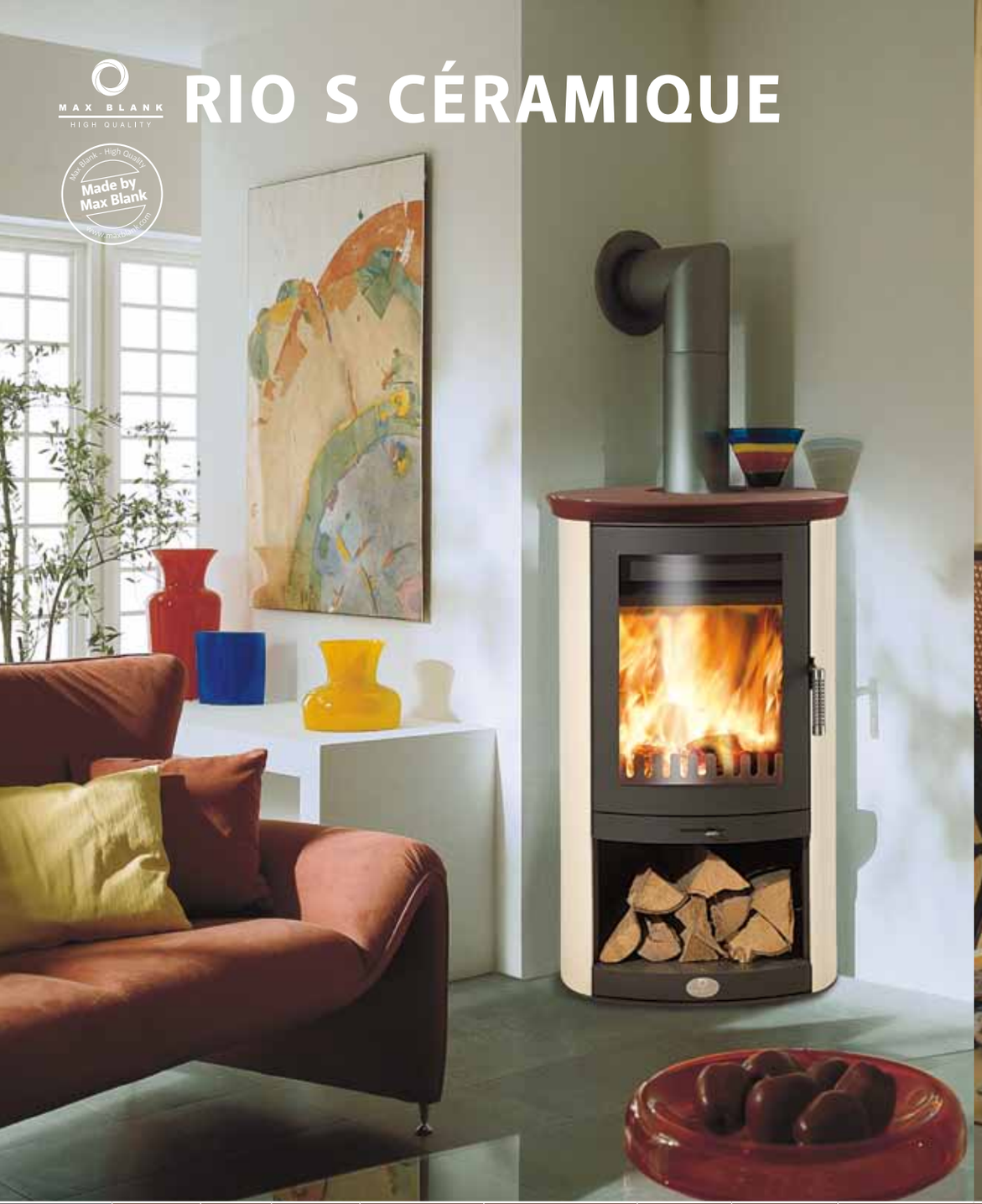

RIO S KERAMIK

Holz/Bois ➢ Pellet S/ XL ➢	87 % 86 / 85 %	6,5 7,5 / 11	-6 -3 / -6	Jusq. -10 Jusq. -8 / -11	65 x 51,5 x 102 cm 206 kg	33 cm 3,8 / 7,5 kg	31 mg/m3 36 / 30 mg/m3	1074 / 0,086 0,093 / 0,070	87 % 86 / 85 %	6,5 7,5 / 11	-6 -3 / -6	Jusq. -10 Jusq. -8 / -11	65 x 51,5 x 102 cm 206 kg	33 cm 3,8 / 7,5 kg	31 mg/m3 36 / 30 mg/m3	1074 / 0,086 0,093 / 0,070	≺ Holz/Bois ≺ S/XL Pellet
68	W.-Grad: RE:	kW:	Feuer (h): Feu (h):	W.-Abgabezeit: T. de restit°:	Maße: B x T x H Mesures: l x p x h	Scheitholz: Bûches:	Staub: poussière:	CO: mg/m3 / %	W.-Grad: RE:	kW:	Feuer (h): Feu (h):	W.-Abgabezeit: T. de restit°:	Maße: B x T x H Mesures: l x p x h	Scheitholz: Bûches:	Staub: poussière:	CO: mg/m3 / %	69

RIO WF CÉRAMIQUE

RIO SP Modèles ➢ 130

RIO WF KERAMIK

RIO SP Modelle ➢ 130

Holz/Bois ➢ Pellet S/ XL ➢	87 % 86 / 85 %	6,5 7,5 / 11	-6 -3 / -6	Jusq. -12 Jusq. -10 / -12	65 x 57 x 137 cm 245 kg	33 cm 3,8 / 7,5 kg	31 mg/m3 36 / 30 mg/m3	1074 / 0,086 0,093 / 0,070	87 % 86 / 85 %	6,5 7,5 / 11	-6 -3 / -6	Jusq. -12 Jusq. -10 / -12	65 x 57 x 137 cm 245 kg	33 cm 3,8 / 7,5 kg	31 mg/m3 36 / 30 mg/m3	1074 / 0,086 0,093 / 0,070	≺ Holz/Bois ≺ S/XL Pellet
70	W.-Grad: RE:	kW:	Feuer (h): Feu (h):	W.-Abgabezeit: T. de restit°:	Maße: B x T x H Mesures: l x p x h	Scheitholz: Bûches:	Staub: poussière:	CO: mg/m3 / %	W.-Grad: RE:	kW:	Feuer (h): Feu (h):	W.-Abgabezeit: T. de restit°:	Maße: B x T x H Mesures: l x p x h	Scheitholz: Bûches:	Staub: poussière:	CO: mg/m3 / %	71

RIO WF CÉRAMIQUE

MAX BLANK
HIGH QUALITY

en design et plus de 150 brevets fonction

RIO WF KERAMIK

MAX BLANK
HIGH QUALITY

Viele Patente und über 150 eingetragene Geschmacksmuster

RIO SP Modèles ➢ 130

RIO SP Modelle ➢ 130

Holz/Bois ➢ Pellet S/ XL ➢	87 % 86 / 85 %	6,5 7,5 / 11	-6 -3 / -6	Jusq. -12 Jusq. -10 / -12	65 x 57 x 137 cm 245 kg	33 cm 3,8 / 7,5 kg	31 mg/m3 36 / 30 mg/m3	1074 / 0,086 0,093 / 0,070	87 % 86 / 85 %	6,5 7,5 / 11	-6 -3 / -6	Jusq. -12 Jusq. -10 / -12	65 x 57 x 137 cm 245 kg	33 cm 3,8 / 7,5 kg	31 mg/m3 36 / 30 mg/m3	1074 / 0,086 0,093 / 0,070	≺ Holz/Bois ≺ S/XL Pellet
72	W.-Grad: RE:	kW:	Feuer (h): Feu (h):	W.-Abgabezeit: T. de restit°:	Maße: B x T x H Mesures: l x p x h	Scheitholz: Bûches:	Staub: poussière:	CO: mg/m3 / %	W.-Grad: RE:	kW:	Feuer (h): Feu (h):	W.-Abgabezeit: T. de restit°:	Maße: B x T x H Mesures: l x p x h	Scheitholz: Bûches:	Staub: poussière:	CO: mg/m3 / %	73

RIO WF STONE

RIO SP Modèles ➢ 130

RIO WF STONE

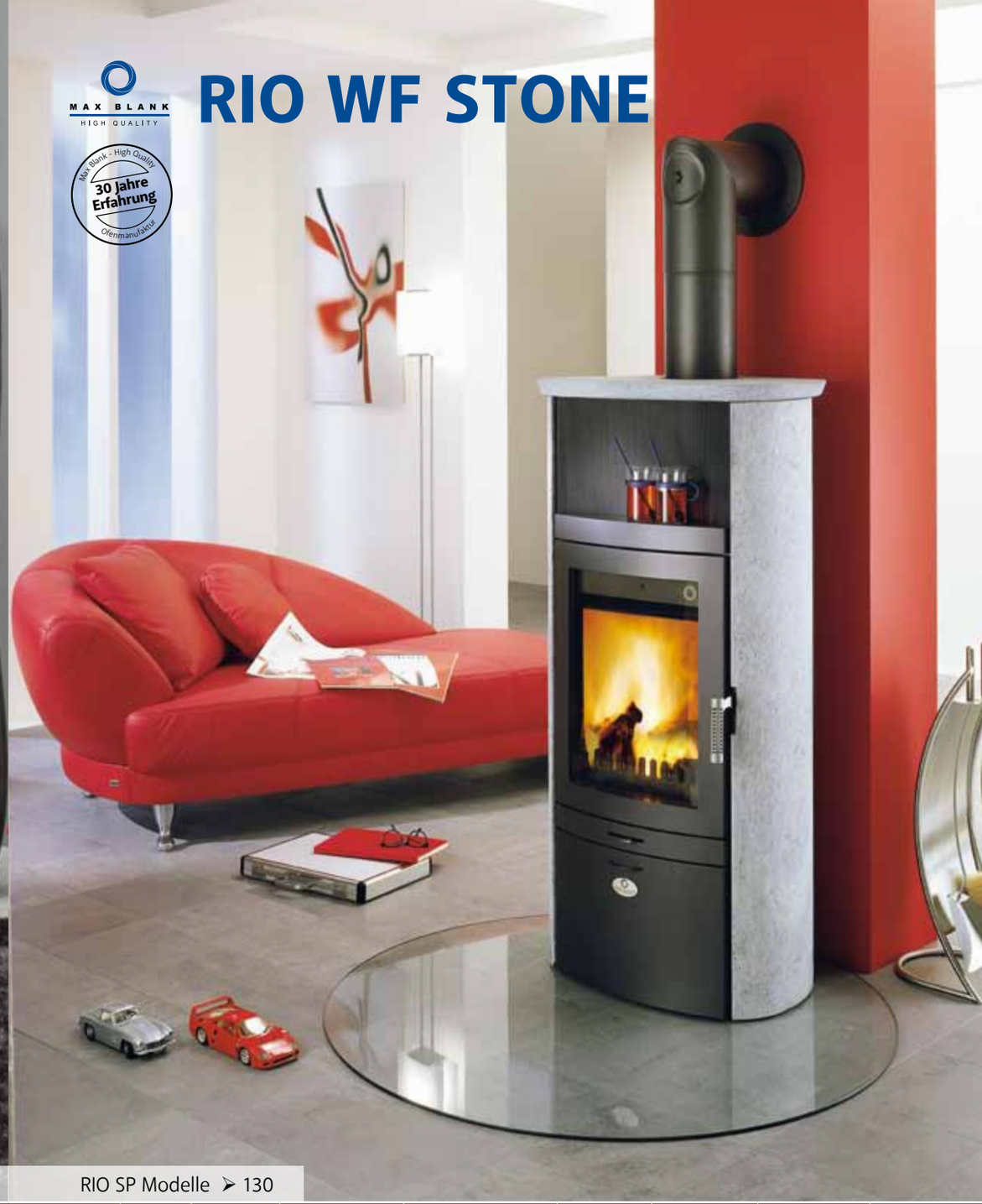

RIO SP Modelle ➢ 130

Holz/Bois ➢ Pellet S/ XL ➢	87 % 86 / 85 %	6,5 7,5 / 11	-6 -3 / -6	Jusq. -13 Jusq. -11 / -13	65 x 57 x 138 cm 260 kg	33 cm 3,8 / 7,5 kg	31 mg/m3 36 / 30 mg/m3	1074 / 0,086 0,093 / 0,070	87 % 86 / 85 %	6,5 7,5 / 11	-6 -3 / -6	Jusq. -13 Jusq. -11 / -13	65 x 57 x 138 cm 260 kg	33 cm 3,8 / 7,5 kg	31 mg/m3 36 / 30 mg/m3	1074 / 0,086 0,093 / 0,070	➢ Holz/Bois ➢ S/XL Pellet
74	W.-Grad: RE:	kW:	Feuer (h): Feu (h):	W.-Abgabezeit: T. de restit°:	Maße: B x T x H Mesures: l x p x h	Scheitholz: Bûches:	Staub: poussière:	CO: mg/m3 / %	W.-Grad: RE:	kW:	Feuer (h): Feu (h):	W.-Abgabezeit: T. de restit°:	Maße: B x T x H Mesures: l x p x h	Scheitholz: Bûches:	Staub: poussière:	CO: mg/m3 / %	75

RIO WF STONE

RIO WF STONE

RIO SP Modèles ➢ 130

RIO SP Modelle ➢ 130

Holz/Bois ➢ Pellet S/ XL ➢	87 % 86 / 85 %	6,5 7,5 / 11	-6 -3 / -6	Jusq. -13 Jusq. -11 / -13	65 x 57 x 138 cm 260 kg	33 cm 3,8 / 7,5 kg	31 mg/m3 36 / 30 mg/m3	1074 / 0,086 0,093 / 0,070	87 % 86 / 85 %	6,5 7,5 / 11	-6 -3 / -6	Jusq. -14 Jusq. -12 / -14	65 x 57 x 138 cm 293 kg	33 cm 3,8 / 7,5 kg	31 mg/m3 36 / 30 mg/m3	1074 / 0,086 0,093 / 0,070	➢ Holz/Bois ➢ S/XL Pellet
76	W.-Grad: RE:	kW:	Feuer (h): Feu (h):	W.-Abgabezeit: T. de restit°:	Maße: B x T x H Mesures: l x p x h	Scheitholz: Bûches:	Staub: poussière:	CO: mg/m3 / %	W.-Grad: RE:	kW:	Feuer (h): Feu (h):	W.-Abgabezeit: T. de restit°:	Maße: B x T x H Mesures: l x p x h	Scheitholz: Bûches:	Staub: poussière:	CO: mg/m3 / %	77

VOS AVANTAGES BOIS OU PELLET

BOSTON BASIC – BOIS P. 54

- Un habillage en pierre naturelle d´accumulation de 6 cm d´épaisseur sur 3 côtés qui restitue jusqu´à 10 heures de chaleur saine et rayonnante
- Finition de pierre naturelle massive et élégante
- Design attractif au meilleur rapport qualité prix
- Forme mince et arrondie nécessitant peu de place
- Grande vue panoramique du feu

BOSTON S – BOIS P. 56

- Un habillage en pierre naturelle d´accumulation de 6 cm d´épaisseur sur 5 côtés, accumule la chaleur et réduit la distance au mur
- Porte du tiroir range-bûches avec fermeture « one touch"
- Restitue jusqu´à 13 heures de chaleur saine et rayonnante
- Grand feu romantique avec 400 kg de pierre aux lignes élégantes
- Poignée froide et fermeture stable

MEGA PIVOTANT – BOIS P. 46

- De l´extérieur un poêle – de l´intérieur une merveille
- Grande vitre galbée
- Seulement 39 cm de profondeur avec foyer pivotant
- En finition acier, pierre ou couvercle en verre
- Le poêle à bois le plus imité au monde
- 10 années de garantie sur les pièces en acier du foyer

RIO WF STONE – BOIS / PELLET P. 74

- Avec 1 rechargement savourer le feu pendant 6 heures et profiter de la chaleur durant 13 heures
- Habillage en pierre d´accumulation d´entretien facile
- Consomme peu de bois avec 87% de rendement
- Chauffe-plat de qualité avec surface résistante aux rayures et convection frontale brevetée

RIO S – BOIS / PELLET P. 60

- Petit poêle à bois soft
- Pierre naturelle d´accumulation d'un seul tenant pour optimiser la capacité d'accumulation de chaleur
- Habillage d´entretien facile et agréable au toucher
- Jusqu`à 40% moins d´émission et une consommation de bois réduite
- La preuve: le rendement de 87 %!
- Habillage acier/pierre ou céramique

RIO WF CÉRAMIQUE – BOIS / PELLET P. 70

- Habillage en céramique facile d'entretien
- Disponible en différentes couleurs
- Restitue jusqu´à 12 heures de chaleur agréable
- Chauffe-plat avec surface résistante aux rayures
- Avec tiroir range-bûche et socle en fonte
- Belle vision de flammes grâce à la grande vitre de porte

IHRE VORTEILE HOLZ ODER PELLET

BOSTON BASIC – HOLZ S. 54

- dreiseitig 6 cm dicke Natur-Speichersteine, die bis zu 10 Stunden gesunde Strahlungswärme spenden
- massive, elegante und präzise Naturstein-Verarbeitung
- ansprechendes Design zum günstigen Preis-Leistungsverhältnis
- flache Bauweise mit geringem Platzbedarf
- große gerundete Feuerpanorama Scheibe

BOSTON S – HOLZ S. 56

- fünfseitig 6 cm dicke Natur-Speicherstein-Ummantelung, speichert Wärme und ermöglicht näheren Wandabstand
- Holzlegetüre, mit raffinierten „one touch“ Verschluss
- spendet bis zu 13 Stunden gesunde Strahlungswärme
- große Feuerromantik und mit 400 kg immer noch schnittig
- stabiler Türverschluss und kühler Heiztürgriff

MEGA ELEGANCE DREHBAR – HOLZ S. 46

- von außen ein Ofen - von innen ein Naturwunder
- große gebogene Feuerscheibe
- nur 39 cm tief und mit drehbarem Kaminfeuer
- in Stahl-, Stein- oder Glasdeckel Ausführung.
- das Original von Max Blank
- 10 Jahre Garantie auf die Brennraum-Stahlteile

RIO WF STONE – PELLET / HOLZ S. 74

- mit 1x Holznachlegen das Feuer bis zu 6 Stunden und die gesunde Strahlungswärme bis zu 13 Stunden genießen
- mit pflegeleichten und hochwertigen Speicher-Steinen
- niedriger Holzverbrauch, durch einem Hohen Wirkungsgrad von 87%
- hochwertiges Warmhaltefach mit kratzunempfindlicher Ablage und Patent. Frontseitiger Wärmeaustritt

RIO S – PELLET / HOLZ S. 60

- kleiner softiger Kaminofen
- Speicher-Natursteine aus Vollmaterial zur Optimierung der Wärmespeicherkapazität
- haptisch angenehme und pflegeleichte Ofenhaut
- zum Teil um 40% niedrigere Emissionswerte und weniger Holzverbrauch
- der Beweis: Der Wirkungsgrad liegt bei stolzen 87%!

RIO WF KERAMIK – PELLET / HOLZ S. 70

- pflegeleichte Verkleidung aus Keramik. Verschiedene Glasurfarben erhältlich
- gibt bis zu 12 Stunden lang anhaltend seine angenehme Strahlungswärme ab
- kratzfeste und rostfreie Wärmefach-Ablage
- mit Holzfach-Schublade und Gusssockel.
- Kaminromantik pur durch hohe Feuerraumscheibe

MAX BLANK HIGH QUALITY

Voir d'autres avantages intéressants et incomparables page 258, 259 !
D'autres avantages des combinaisons bois - pellet sans électricité voir page 2, 3 !
Weitere interessante und unvergleichbare Vorzüge siehe in Seite 258, 259 !
Stromlose Pellet-Holz-Kombifeuerungs-Vorteile siehe in Seite 2, 3 !

SAVOIR FAIRE SOUS TOUTES LES FACETTES

Pellet - Bois combiné

- Sans électricité -

Liberté et indépendance

La philosophie de l'entreprise Max Blank est une question d'exigences et de vertus véhiculées par ses dirigeants ainsi que par l'ensemble du personnel de la société. La longue expérience dans la maîtrise de la combustion du bois permet à nos produits d'être à la fois esthétiques, économiques à l'usage et surtout respectueux de l'environnement. Nos exigences dans tous les domaines : technologiques, esthétiques, environnementaux et sécuritaires sont sans compromis. Il en va de notre image, de notre responsabilité et de l'obligation de vous satisfaire. Les produits présentés dans ce catalogue, fruit de la symbiose entre l'homme, la nature et l'espace vont, nous l'espérons, vous séduire. Nous vous invitons dans nos points de vente pour les toucher, en apprécier la noblesse des matières et le souci du détail qui font d'un appareil Max Blank un produit incomparable.

Typique Max Blank:
Caractère fort sur toute la ligne.

PROFESSIONALITÄT IN ALLEN VARIANTEN

Pellet-Holz-Kombiofen

- Stromlos -

macht frei u. unabhängig

Das Prinzip von Max Blank-High Quality ist eine Frage des eigenen Anspruchs. Die Besinnung auf die eigenen Tugenden. Wir haben ganz bestimmte Vorstellungen davon, wie wir Modelle entwickeln und produzieren: Was auch immer wir bauen, wir bauen einen echten Max Blank-High Quality. Die hohen Anforderungen, die wir uns selbst stellen, werden wir erfüllen, ob fortschrittliche Technik, Umweltschutz oder die Produktsicherheit. Und natürlich die Faszination. Die Verantwortung unserer Marke und unseren Kunden gegenüber. Das alles konsequent. Die Symbiose zwischen Mensch, Natur und Räumen ist die Leitidee für die in diesem Katalog vorgestellte Premium-Klasse. Sie ist extrem preiswert, zeitlos und dabei eine Klasse ohne den Anstrich eines Massenprodukts - einfach typisch Max Blank. Mit raffinierter Technik und schönen Details, einfach happy - wann werden Sie es auch?

Typisch Max Blank:
Charakterstark auf ganzer Linie.

CUIRE & RÔTIR

Brevetée par Max Blank, la combinaison poêle et four de cuisson. Un seul appareil avec deux enceintes superposées permet de chauffer votre pièce et cuire en même temps. La chaleur dégagée par la combustion du bois permet de faire monter un four de cuisson de l´ordre de 250°C. Quoi de plus économique et de plus traditionnel que de retrouver la cuisson au feu de bois ? Avec un appareil mixte chauffage cuisson Max Blank, que ce soit le Prato, le Florenz, l´Atlanta BF, Toulouse BF, l´Odin BF ou encore l´Azzurro BF, vous êtes certain de ne pas être pris au dépourvu si les énergies distribuées devaient être accidentellement interrompues. Vous trouverez ici des possibilités presque infinies de concevoir les fantaisies qui vous tiennent à cœur. Vous apporterez ainsi à votre pain journalier son cachet particulier. Nous vous souhaitons beaucoup de plaisir et un bon appétit !

Typique Max Blank:
Le plaisir par l'écologie intelligente.

BRATEN & BACKEN

Ein Europapatent: Profi-Backen und Braten zum Nulltarif. Ein von Elektrizität unabhängiges Backen von Holzofenbrot. Von natürlichen Wärmequellen erhitzte Speisen verleihen eine wieder neu entdeckte Gourmetqualität. Ob Pizza vom Steinboden oder der Kuchen im traditionellen Kuchenblech, alles schmeckt wie damals. Das alles aus der sonst ungenützten Holzofenwärme. Temperaturen über 250°C machen alles, was Sie möchten, im Modell Odin, Toulouse BF, Florenz, Atlanta BF oder Prato. Hier haben Sie nahezu unbegrenzte Möglichkeiten auf natürlichste Art Ihre herzhaften Vorstellungen zu gestalten. So verleihen Sie Ihrem „täglich Brot" seinen eigenen unverwechselbaren Charakter. Wenn Sie Aufsehen erregen wollen, nehmen Sie ein praktikables Kunstwerk. Sich unabhängig von fossiler und elektrischer Energie wärmen und gesund ernähren. Guten Appetit!

Typisch Max Blank:
Genuss in intelligenter ökologischer Form.

FLORENZ BF

MAX BLANK
HIGH QUALITY

Sur tous pièces en acier du foyer
10 Années de Garantie
La cassette à pellets en revanche

	Ökologisch stromlos braten und backen wie zu Omas Zeiten !	87 % 86 / 85 %	6,5 7,5 / 11	-6 -3 / -6	Jusq. -11 Jusq. -8 / -11	55 x 45 x 172,5 cm 293 kg	33 cm 3,8 / 7,5 kg	31 mg/m3 36 / 30 mg/m3	1074 / 0,086 0,093 / 0,070	⮜ Holz/Bois ⮜ S/XL Pellet
84	Cuire et cuisiner écologiquement comme au temps de grand-mère !	W.-Grad: RE:	kW:	Feuer (h): Feu (h):	W.-Abgabezeit: T. de restit°:	Maße: B x T x H Mesures: l x p x h	Scheitholz: Bûches:	Staub: poussière:	CO: mg/m3 / %	85

FLORENZ BF

FLORENZ BF

Holz/Bois ➢ Pellet S/ XL ➢	87 % 86 / 85 %	6,5 7,5 / 11	-6 -3 / -6	Jusq. -11 Jusq. -8 / -11	55 x 45 x 172,5 cm 293 kg	33 cm 3,8 / 7,5 kg	31 mg/m3 36 / 30 mg/m3	1074 / 0,086 0,093 / 0,070	87 % 86 / 85 %	6,5 7,5 / 11	-6 -3 / -6	Jusq. -11 Jusq. -8 / -11	55 x 45 x 172,5 cm 293 kg	33 cm 3,8 / 7,5 kg	31 mg/m3 36 / 30 mg/m3	1074 / 0,086 0,093 / 0,070	≺ Holz/Bois ≺ S/XL Pellet	
86	W.-Grad: RE:	kW:	Feuer (h): Feu (h):	W.-Abgabezeit: T. de restit°:	Maße: B x T x H Mesures: l x p x h	Scheitholz: Bûches:	Staub: poussière:	CO: mg/m3 / %	W.-Grad: RE:	kW:	Feuer (h): Feu (h):	W.-Abgabezeit: T. de restit°:	Maße: B x T x H Mesures: l x p x h	Scheitholz: Bûches:	Staub: poussière:	CO: mg/m3 / %		87

PRATO BF

PRATO BF

Holz/Bois ➢ Pellet S/ XL ➢	87 % 86 / 85 %	6,5 7,5 / 11	-6 -3 / -6	Jusq. -9 Jusq. -7 / -9	54 x 45 x 149 cm 239 kg	33 cm 3,8 / 7,5 kg	31 mg/m3 36 / 30 mg/m3	1074 / 0,086 0,093 / 0,070	87 % 86 / 85 %	6,5 7,5 / 11	-6 -3 / -6	Jusq. -9 Jusq. -7 / -9	54 x 45 x 149 cm 239 kg	33 cm 3,8 / 7,5 kg	31 mg/m3 36 / 30 mg/m3	1074 / 0,086 0,093 / 0,070	≺ Holz/Bois ≺ S/XL Pellet
88	W.-Grad: RE:	kW:	Feuer (h): Feu (h):	W.-Abgabezeit: T. de restit°:	Maße: B x T x H Mesures: l x p x h	Scheitholz: Bûches:	Staub: poussière:	CO: mg/m3 / %	W.-Grad: RE:	kW:	Feuer (h): Feu (h):	W.-Abgabezeit: T. de restit°:	Maße: B x T x H Mesures: l x p x h	Scheitholz: Bûches:	Staub: poussière:	CO: mg/m3 / %	89

PRATO BF

MAX BLANK
HIGH QUALITY

en design et
plus de 150 brevets
fonction

PRATO BF

MAX BLANK
HIGH QUALITY

Viele Patente und
über 150 eingetragene
Geschmacksmuster

Holz/Bois ➢ Pellet S/ XL ➢	87 % 86 / 85 %	6,5 7,5 / 11	-6 -3 / -6	Jusq. -9 Jusq. -7 / -9	54 x 45 x 149 cm 239 kg	33 cm 3,8 / 7,5 kg	31 mg/m3 36 / 30 mg/m3	1074 / 0,086 0,093 / 0,070	87 % 86 / 85 %	6,5 7,5 / 11	-6 -3 / -6	Jusq. -9 Jusq. -7 / -9	54 x 45 x 149 cm 239 kg	33 cm 3,8 / 7,5 kg	31 mg/m3 36 / 30 mg/m3	1074 / 0,086 0,093 / 0,070	➢ Holz/Bois ➢ S/XL Pellet
W.-Grad: RE:	kW:	Feuer (h): Feu (h):	W.-Abgabezeit: T. de restit°:	Maße: B x T x H Mesures: l x p x h	Scheitholz: Bûches:	Staub: poussière:	CO: mg/m3 / %	W.-Grad: RE:	kW:	Feuer (h): Feu (h):	W.-Abgabezeit: T. de restit°:	Maße: B x T x H Mesures: l x p x h	Scheitholz: Bûches:	Staub: poussière:	CO: mg/m3 / %	

AZZURRO BF

ATLANTA BF

Holz/Bois ➢ Pellet ➢	87,3 % 83 %	7,5 8,7	-7 -6	Jusq. -18 Jusq. -18	68,5 x 67 x 156,5 cm 508 kg	33 cm 7,5 kg	31,6 mg/m3 22 mg/m3	806,4 / 0,065 1073 / 0,086	87 % 86 / 85 %	6,5 7,5 / 11	-6 -3 / -6	Jusq. -12 Jusq. -9 / -12	61 x 45 x 139,5 cm 228 kg	33 cm 3,8 / 7,5 kg	31 mg/m3 36 / 30 mg/m3	1074 / 0,086 0,093 / 0,070	➢ Holz/Bois ➢ S/XL Pellet
92	W.-Grad: RE:	kW:	Feuer (h): Feu (h):	W.-Abgabezeit: T. de restit°:	Maße: B x T x H Mesures: l x p x h	Scheitholz: Bûches:	Staub: poussière:	CO: mg/m3 / %	W.-Grad: RE:	kW:	Feuer (h): Feu (h):	W.-Abgabezeit: T. de restit°:	Maße: B x T x H Mesures: l x p x h	Scheitholz: Bûches:	Staub: poussière:	CO: mg/m3 / %	93

STOCKER LA CHALEUR

CUIRE + RÔTIR &

Avec du pellet ou du bois

- sans électricité! -

WÄRME SPEICHERN

& BRATEN + BACKEN

Mit Pellet oder Holz

- Stromlos! -

RESPECTONS L'ENVIRONNEMENT !

4 - Utilisation professionnelle de la chaleur:

- Pour se détendre au travers d'une romance de feu incomparable et variée.
- Profiter et bien se sentir grâce à une chaleur rayonnante saine et agréable.
- Sans énergie supplémentaire cuire et rôtir comme au temps de la grand-mère.
- Grâce à l'accumulation, redistribution de la chaleur sur une longue période.
- Avec les modèles ODIN et AZZURRO BF jusqu'à 18 h, et Toulouse BF jusqu'à 16 h.

Les modèles de la collection Max Blank sont exclusifs, uniques, incomparables. L'esthétique est recherchée et le système de combustion et le dégagement de chaleur par rayonnement périphérique assure une ambiance saine et agréable. Les parements réfractaires tels que chamotte, pierre ollaire, marbre et autres pierres sont choisies pour leur haute capacité à emmagasiner la chaleur. Le poids total du modèle choisi vous donne un aperçu de la masse d´inertie du poêle à bois et de la capacité que celui-ci va avoir pour emmagasiner puis restituer la chaleur par rayonnement. Les modèles tels que l´ODIN peuvent ainsi restituer jusqu´à 18 heures de chaleur après allumage. Un grand confort énergétique pour un maximum d´économie. Pourquoi chercher à faire des concessions ? Soyez intraitable, choisissez un design unique avec la qualité de chauffe du poêle à bois Max Blank !

Typique Max Blank:
Symphonie du feu et de la chaleur.

UMWELTBEWUSST LEBEN

4 - fach die Wärme nützen:

- An unvergleichbar abwechslungsreicher Feuer-Romantik relaxen und entspannen.
- Sich wohlfühlen an der wohlig angenehmen und gesunden Strahlungswärme.
- Ohne zusätzliche Energie ökologisch Braten und Backen wie zu Omas Zeiten.
- Wärme verteilt in einem langen Wärme-Abgabezeitraum speichernd abgeben.
- Mit den Modellen ODIN + AZZURRO BF bis zu 18 Std. u. Toulouse BF bis zu 16 Std.

Max Blank Modelle sind exklusiv, einmalig und nicht vergleichbar. Die Strahlungswärme fördert das Wohlbefinden und sorgt für ein angenehmes Raumklima. Schon im Brennraum entsteht beim Max Blank-Holzbrandsystem die gesunde Strahlungswärme, welche bereits von unten beginnend auf die komplette Ofenverkleidung übertragen wird. Naturgesteine mit einer sehr hohen Rohdichte wie Schamotte, Specksteine, Marmor und andere Natursteine speichern alle gleich viel Wärme. Das Gesamtgewicht des ausgewählten Modells widerspiegelt entscheidend die Wertigkeit. Maßgeblich ist die Masse der exklusiv bearbeiteten Max Blank Speichersteine, die je nach Modell-Variante bis zu 12 Stunden, beim Modell Stratos oder Odin bis zu 18/24 Stunden, Wärme abgeben. Sie sehen wunderschön aus und haben innere Werte. Das Klassische einer angenehmen Verführung. Ist aber kein Grund eifersüchtig zu werden.

Typisch Max Blank:
Symphonie aus Feuer und Wärme.

ODIN SP

MAX BLANK
HIGH QUALITY

Max Blank - High Quality
30 ans d'expérience
manufacture de poêle

ODIN BF

MAX BLANK
HIGH QUALITY

Max Blank - High Quality
30 Jahre Erfahrung
Ofenmanufaktur

ODIN SP + S - Modèles ➢ 140

ODIN SP + S - Modelle ➢ 140

Holz/Bois ➢ Pellet ➢	83 % 83 %	7,5 8,7	-7 -6	Jusq. -20 Jusq. -20	64 x 63 x 155,5 cm 646 kg	33 cm 7,5 kg	32 mg/m3 22 mg/m3	806 / 0,065 1073 / 0,086	87 % 83 %	7,5 8,7	-7 -6	Jusq. -18 Jusq. -18	64 x 63 x 155,5 cm 457 kg	33 cm 7,5 kg	32 mg/m3 22 mg/m3	806 / 0,065 1073 / 0,086	➢ Holz/Bois ➢ Pellet
98	W.-Grad: RE:	kW:	Feuer (h): Feu (h):	W.-Abgabezeit: T. de restit°:	Maße: B x T x H Mesures: l x p x h	Scheitholz: Bûches:	Staub: poussière:	CO: mg / m3 / %	W.-Grad: RE:	kW:	Feuer (h): Feu (h):	W.-Abgabezeit: T. de restit°:	Maße: B x T x H Mesures: l x p x h	Scheitholz: Bûches:	Staub: poussière:	CO: mg / m3 / %	99

ODIN BF

MAX BLANK
HIGH QUALITY

Sur les pièces en acier du foyer
10 Années de Garantie
La cassette à pellets en céramique

	ODIN SP + S Modèles ➢ 140	ODIN SP + S Modelle ➢ 140								
	Mit dem 5-fach Nutzen: braten + backen, sich wärmen, sich entspannen und Wärme speichern !	87 % 83 %	7,5 8,7	-7 -6	Jusq. -18 Jusq. -18	64 x 63 x 155,5 cm 457 kg	33 cm 7,5 kg	32 mg/m3 22 mg/m3	806 / 0,065 1073 / 0,086	⮜ Holz/Bois ⮜ Pellet
100	Avec 5 fonctions : cuire, rôtir, accumuler la chaleur, se chauffer et se détendre !	W.-Grad: RE:	kW:	Feuer (h): Feu (h):	W.-Abgabezeit: T. de restit°:	Maße: B x T x H Mesures: l x p x h	Scheitholz: Bûches:	Staub: poussière:	CO: mg/m3 / %	101

ODIN BF

ODIN SP + S Modèles ➢ 140

ODIN BF

ODIN SP + S Modelle ➢ 140

Holz/Bois ➢ Pellet ➢	87 % 83 %	7,5 8,7	-7 -6	Jusq. -18 Jusq. -18	64 x 63 x 155,5 cm 457 kg	33 cm 7,5 kg	32 mg/m3 22 mg/m3	806 / 0,065 1073 / 0,086	87 % 83 %	7,5 8,7	-7 -6	Jusq. -18 Jusq. -18	64 x 63 x 155,5 cm 457 kg	33 cm 7,5 kg	32 mg/m3 22 mg/m3	806 / 0,065 1073 / 0,086	≺ Holz/Bois ≺ Pellet
102	W.-Grad: RE:	kW:	Feuer (h): Feu (h):	W.-Abgabezeit: T. de restit°:	Maße: B x T x H Mesures: l x p x h	Scheitholz: Bûches:	Staub: poussière:	CO: mg/m3 / %	W.-Grad: RE:	kW:	Feuer (h): Feu (h):	W.-Abgabezeit: T. de restit°:	Maße: B x T x H Mesures: l x p x h	Scheitholz: Bûches:	Staub: poussière:	CO: mg / m3 / %	103

TOULOUSE BF

Holz/Bois ➢ Pellet S/ XL ➢	87 % 86 / 85 %	6,5 7,5 / 11	-6 -3 / -6	Jusq. -16 Jusq. -12 / -16	60,5 x 48,5 x 137 cm 310 kg	33 cm 3,8 / 7,5 kg	31 mg/m3 36 / 30 mg/m3	1074 / 0,086 0,093 / 0,070	Ökologisch und nachhaltig mit naturbelassenen Materialien !
	W.-Grad: RE:	kW:	Feuer (h): Feu (h):	W.-Abgabezeit: T. de restit°:	Maße: B x T x H Mesures: l x p x h	Scheitholz: Bûches:	Staub: poussière:	CO: mg/m3 / %	Ecologique et durable avec des matières naturelles !

TOULOUSE BF

MAX BLANK
HIGH QUALITY

en design et plus de 150 brevets fonction

TOULOUSE BF

MAX BLANK
HIGH QUALITY

Wie Fabrik über 150 eingetragene Geschmacksmuster

Holz/Bois ➢ Pellet S/ XL ➢	87 % 86 / 85 %	6,5 7,5 / 11	-6 -3 / -6	Jusq. -16 Jusq. -12 / -16	60,5 x 48,5 x 137 cm 310 kg	33 cm 3,8 / 7,5 kg	31 mg/m3 36 / 30 mg/m3	1074 / 0,086 0,093 / 0,070	87 % 86 / 85 %	6,5 7,5 / 11	-6 -3 / -6	Jusq. -17 Jusq. -13 / -17	60,5 x 48,5 x 137 cm 345 kg	33 cm 3,8 / 7,5 kg	31 mg/m3 36 / 30 mg/m3	1074 / 0,086 0,093 / 0,070	➢ Holz/Bois ➢ S/XL Pellet
	W.-Grad: RE:	kW:	Feuer (h): Feu (h):	W.-Abgabezeit: T. de restit°:	Maße: B x T x H Mesures: l x p x h	Scheitholz: Bûches:	Staub: poussière:	CO: mg/m3 / %	W.-Grad: RE:	kW:	Feuer (h): Feu (h):	W.-Abgabezeit: T. de restit°:	Maße: B x T x H Mesures: l x p x h	Scheitholz: Bûches:	Staub: poussière:	CO: mg/m3 / %	

TOULOUSE BF

	Stromlos mit Pellet oder Holz heizen und backen, das macht frei + unabhängig !	87 % 86 / 85 %	6,5 7,5 / 11	-6 -3 / -6	Jusq. -16 Jusq. -12 / -16	60,5 x 48,5 x 137 cm 310 kg	33 cm 3,8 / 7,5 kg	31 mg/m3 36 / 30 mg/m3	1074 / 0,086 0,093 / 0,070	⮜ Holz/Bois ⮜ S/XL Pellet
	Chauffer et cuisiner sans électricité au pellet ou bois, laisse toute la liberté !	W.-Grad: RE:	kW:	Feuer (h): Feu (h):	W.-Abgabezeit: T. de restit°:	Maße: B x T x H Mesures: l x p x h	Scheitholz: Bûches:	Staub: poussière:	CO: mg/m3 / %	

VOS AVANTAGES BOIS OU PELLET

ATLANTA BF – BOIS / PELLET P. 93

- Se chauffer + feu romantique + cuire
- Avec les meilleures valeurs d´émission et jusqu`à 40% moins de consommation de bois
- Four avec sol en pierre
- Forme élégante et intemporelle
- Habillage en acier avec le meilleur rapport qualité prix
- Plaque de cuisson, grille de four, thermomètre compris

FLORENZ BF – BOIS / PELLET P. 84

- Création individuelle des habillages de mosaïque
- Mosaique en céramique, pierre naturelle ou noir et blanc au choix
- Cuire du pain croustillant au four à bois ou cuisiner comme au temps de grand-mère
- Rendement écologique de 87% et jusqu`à 40 % moins d´émission et de consommation de bois
- Volet de ventilation du four

TOULOUSE BF – BOIS / PELLET P. 104

- Poêle classique à la forme indémodable et intemporelle
- Emploie multiple : rôtir, cuire, se chauffer et restituer la chaleur
- Grand four avec sol en pierre permettant de cuire et rôtir en utilisant le feu de bois
- Écologique et d´entretien facile, conçu et développé pour vous
- Grande capacité d'accumulation de chaleur

PRATO BF – BOIS / PELLET P. 88

- Dans le style art nouveau petit four à pain ou poêle à bois avec four
- Equipé de Céramique-mosaïque noir et blanc ou multicolore de notre programme ou mosaïque de pierre naturelle blanc crème
- Poignée toujours froide avec fermeture robuste
- Rendement exemplaire et écologique de 87 %!
- Avec plaque de cuisson émaillée, grille du four et thermomètre

ODIN BF – BOIS / PELLET P. 99

- Un poêle écologique multi-talent :
- Rôtir, cuire du pain ou de la pizza, se chauffer et restituer la chaleur
- Mur du four en inox avec 2 glissières
- Avec 1 rechargement savourer le feu pendant 7 heures
- Et profiter d´une chaleur rayonnante durant 18 heures
- Finition de pierre massive

ODIN S – BOIS / PELLET P. 144

- Poêle à bois efficient et économique
- Sur le dessus en pierre maintenir au chaud et en bas profiter du beau spectacle du feu
- Sur demande avec accumulateur qui restituera la chaleur jusqu'à 14 heures
- Avec 1 rechargement savourer le feu pendant 7 heures
- Grand titoir range-bûches
- Grand foyer avec vitre panoramique

IHRE VORTEILE HOLZ ODER PELLET

ATLANTA BF – PELLET / HOLZ S. 93

- Wärmen + Feuerromantik + Backen
- mit besten Umweltwerten und bis zu 40% weniger Holzverbrauch
- Backfach mit Steinboden
- elegante zeitlose Formensprache
- in Stahlverkleidung das beste Preis-Leistungs Verhältnis
- Backblech, Chromrost, Thermometer inkl.
- Stählernes wird im eigenen Hause produziert

FLORENZ BF – PELLET / HOLZ S. 84

- Mosaik Verkleidung individuell gestaltbar
- Keramik-, Natursteinmosaik oder Design Mosaik schwarz-weiß frei wählbar
- knuspriges Holzofenbrot backen oder braten wie zu Omas Zeiten, ohne zusätzliche Energiekosten
- sein 87%-iger Wirkungsgrad bürgt für bestes Umweltverhalten und für absolut sparsamen - bis zu 40% niedrigeren Holzverbrauch
- integrierter Dunstabzugsschieber

TOULOUSE BF – PELLET / HOLZ S. 104

- der klassischste Kaminofen aller Zeiten, zeitlos und unwiderstehlich
- sein 4-fach Nutzen arbeitet in bestimmten Bereichen kostenlos: braten, backen, wärmen und Wärme lang anhaltend abgeben
- ein Holzofenbrot auf dem Steinboden und aus dem natürlichsten Ofenfeuer
- nachhaltig und pflegeleicht für Sie entwickelt und produziert
- mit großem Wärmespeichervermögen

PRATO BF – PELLET / HOLZ S. 88

- im Jugendstil kleiner Brotbackofen oder Kaminofen mit Backfach
- mit bunten oder schwarz-weiß bemalten Keramik-Mosaiken oder mit weiß-beigen Natursteinmosaiken ausgestattet
- mit immer kühlen Edelstahlgriffen und einem robusten Türverschluss
- mit 87% Wirkungsgrad wirkt er ökologisch vorbildlich
- mit emailliertem Backblech, Chromrost und Thermometer

ODIN BF – PELLET / HOLZ S. 99

- ein Öko-Profi-Multitalent- Ofenmodell:
- wärmt, heizt, speichert Wärme, backt Brot oder Pizza
- Backfach wird vierseitig von natürlicher Wärme umströmt
- mit 1x Holz auflegen bis zu 7 Stunden das Ofenfeuer genießen
- und spendet über 18 Stunden die Strahlungswärme
- schwere, massive Verarbeitung

ODIN S – PELLET / HOLZ S. 144

- ökonomisch effizienter Kaminofen
- oben auf dem 5cm dicken Speicherstein-Deckel zum Warmhalten – und unten die schönsten und abwechslungsreichsten Feuerbilder
- auf Wunsch mit Wärme- Speicherblock, spendet dabei bis zu 18 Stunden die angenehme Strahlungswärme
- mit 1x Holzauflegen bis zu 7 Stunden das schöne Feuer genießen
- große Holzschublade fürs Brennholz

MAX BLANK HIGH QUALITY

Voir d'autres avantages intéressants et incomparables page 258, 259 !
D'autres avantages des combinaisons bois - pellet sans électricité voir page 2, 3 !
Weitere interessante und unvergleichbare Vorzüge siehe in Seite 258, 259 !
Stromlose Pellet-Holz-Kombifeuerungs-Vorteile siehe in Seite 2, 3 !

STOCKER LA CHALEUR

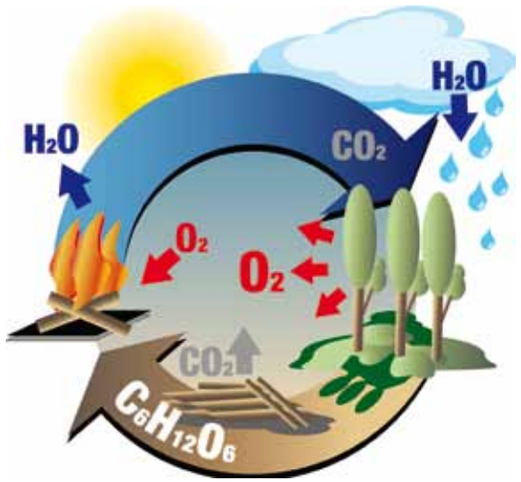

LA COMBINAISON OPTIMALE D'EFFICACITE ET DE CONFORT:

AVEC PELLET OU BOIS:

LE TEMPS DE RESTITUTION DE CHALEUR JUSQU'À 24 HEURES.

- Mettez du pellet dans la cassette, allumer,

ou

- Charger du bois, allumer,
- jusqu'à 1 rechargement de bois au maximum,
- profiter du feu jusqu'à 6 heures,
- et selon les modèles de 6 à 24 heures
- profiter d'une douce chaleur rayonnante.

Typique Max Blank:
La manière intelligente pour profiter du confort.

WÄRME SPEICHERN

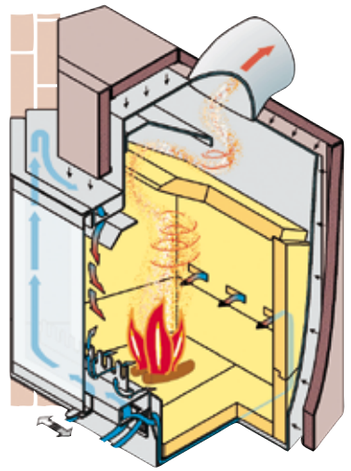

DIE OPTIMALE KOMBINATION AUS EFFIZIENZ UND KOMFORT:

MIT PELLET ODER HOLZ:

DER WÄRMEABGABEZEITRAUM BIS ZU 24 STUNDEN.

- Pellet-Zubehörkassette zünden,

oder

- Holz auflegen, anzünden,
- max. 1x Holz nachlegen,
- bis 6 Stunden das Feuer genießen,
- und je nach Modell 6-24 Stunden
- wohlige Strahlungswärme genießen.

Typisch Max Blank:
Die intelligenteste Art Komfort zu genießen.

NOUVELLE CHALEUR INDEPENDANTE

POURQUOI CHOISIR?

PELLET - FEUER

HOLZ/BOIS - FEUER

„Nimes“-Feu romantique

„Nimes“-Feuerromantik

„Frankfurt“-Feu romantique

„Frankfurt“-Feuerromantik

„KO1“-Feu romantique

„KO1“-Feuerromantik

DIE NEUE FREIE WÄRME

WARUM WÄHLEN?

HOLZ ODER PELLET - KOMBI FEUER
EXKLUSIV !

BOIS OU PELLET - FEU COMBINÉ
EXCLUSIF !

Pellet sans électricité!

Pellet ohne Strom!

Pellet

TOULOUSE SP

Holz-Bois

Efficient de 6 à 24 heures

Bis 6 / 24 h Effizienz

TOULOUSE WF

MAX BLANK
HIGH QUALITY

Max Blank - High Quality
30 ans d'expérience
manufacture de poêle

TOULOUSE WF

MAX BLANK
HIGH QUALITY

Max Blank - High Quality
30 Jahre Erfahrung
Ofenmanufaktur

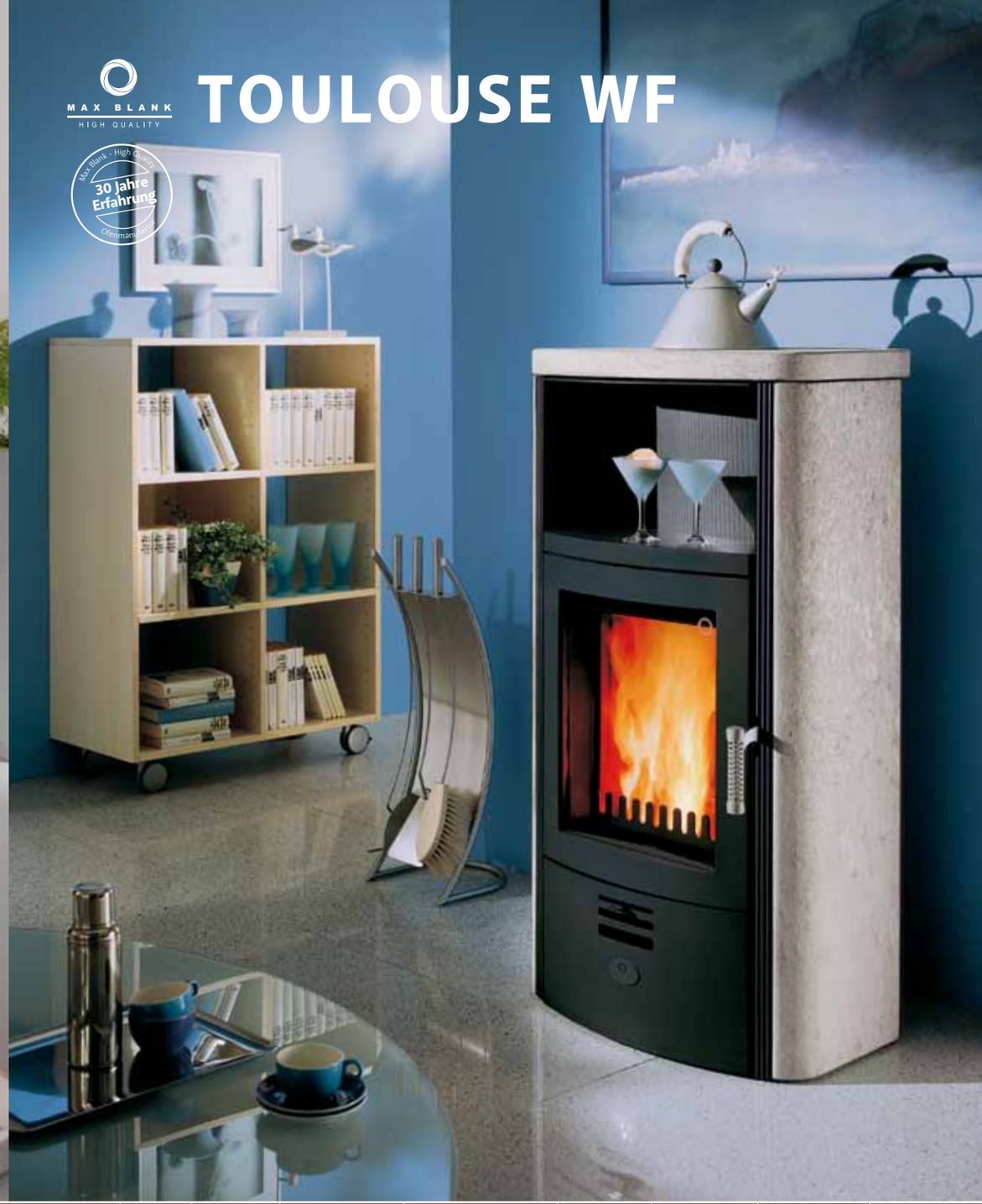

Holz/Bois ➢ Pellet S/ XL ➢	87 % 86 / 85 %	6,5 7,5 / 11	-6 -3 / -6	Jusq. -15 Jusq. -12 / -15	61,5 x 48,5 x 116 cm 255 kg	33 cm 3,8 / 7,5 kg	31 mg/m3 36 / 30 mg/m3	1074 / 0,086 0,093 / 0,070	87 % 86 / 85 %	6,5 7,5 / 11	-6 -3 / -6	Jusq. -15 Jusq. -12 / -15	60,5 x 48,5 x 115,5 cm 243 kg	33 cm 3,8 / 7,5 kg	31 mg/m3 36 / 30 mg/m3	1074 / 0,086 0,093 / 0,070	➢ Holz/Bois ➢ S/XL Pellet
116	W.-Grad: RE:	kW:	Feuer (h): Feu (h):	W.-Abgabezeit: T. de restit°:	Maße: B x T x H Mesures: l x p x h	Scheitholz: Bûches:	Staub: poussière:	CO: mg/m3 / %	W.-Grad: RE:	kW:	Feuer (h): Feu (h):	W.-Abgabezeit: T. de restit°:	Maße: B x T x H Mesures: l x p x h	Scheitholz: Bûches:	Staub: poussière:	CO: mg/m3 / %	117

TOULOUSE WF

Holz/Bois ➢ Pellet S/ XL ➢	87 % 86 / 85 %	6,5 7,5 / 11	-6 -3 / -6	Jusq. -15 Jusq. -12 / -15	60,5 x 48,5 x 115,5 cm 243 kg	33 cm 3,8 / 7,5 kg	31 mg/m3 36 / 30 mg/m3	1074 / 0,086 0,093 / 0,070
	W.-Grad: RE:	kW:	Feuer (h): Feu (h):	W.-Abgabezeit: T. de restit°:	Maße: B x T x H Mesures: l x p x h	Scheitholz: Bûches:	Staub: poussière:	CO: mg/m3 / %

TOULOUSE WF

87 % 86 / 85 %	6,5 7,5 / 11	-6 -3 / -6	Jusq. -16 Jusq. -13 / -16	60,5 x 48,5 x 115,5 cm 278 kg	33 cm 3,8 / 7,5 kg	31 mg/m3 36 / 30 mg/m3	1074 / 0,086 0,093 / 0,070	➢ Holz/Bois ➢ S/XL Pellet
W.-Grad: RE:	kW:	Feuer (h): Feu (h):	W.-Abgabezeit: T. de restit°:	Maße: B x T x H Mesures: l x p x h	Scheitholz: Bûches:	Staub: poussière:	CO: mg/m3 / %	

TOULOUSE WF

MAX BLANK
HIGH QUALITY

en design et plus de 150 brevets en fonction

TOULOUSE SP

MAX BLANK
HIGH QUALITY

Viele Patente und über 150 eingetragene Geschmacksmuster

Holz/Bois ➢ Pellet S/ XL ➢	87 % 86 / 85 %	6,5 7,5 / 11	-6 -3 / -6	Jusq. -15 Jusq. -12 / -15	61,5 x 48,5 x 116 cm 255 kg	33 cm 3,8 / 7,5 kg	31 mg/m3 36 / 30 mg/m3	1074 / 0,086 0,093 / 0,070	87 % 86 / 85 %	6,5 7,5 / 11	-6 -3 / -6	Jusq. -18 Jusq. -12 / -18	61,5 x 48,5 x 137 cm 385 kg	33 cm 3,8 / 7,5 kg	31 mg/m3 36 / 30 mg/m3	1074 / 0,086 0,093 / 0,070	≺ Holz/Bois ≺ S/XL Pellet
120	W.-Grad: RE:	kW:	Feuer (h): Feu (h):	W.-Abgabezeit: T. de restit°:	Maße: B x T x H Mesures: l x p x h	Scheitholz: Bûches:	Staub: poussière:	CO: mg/m3 / %	W.-Grad: RE:	kW:	Feuer (h): Feu (h):	W.-Abgabezeit: T. de restit°:	Maße: B x T x H Mesures: l x p x h	Scheitholz: Bûches:	Staub: poussière:	CO: mg/m3 / %	121

TOULOUSE SP

Holz/Bois ➢ Pellet S/ XL ➢	87 % 86 / 85 %	6,5 7,5 / 11	-6 -3 / -6	Jusq. -18 Jusq. -12 / -18	61,5 x 48,5 x 137 cm 385 kg	33 cm 3,8 / 7,5 kg	31 mg/m3 36 / 30 mg/m3	1074 / 0,086 0,093 / 0,070	Ein stromloses Pelletfeuer so schön und romantisch wie ein Holzfeuer !
	W.-Grad: RE:	kW:	Feuer (h): Feu (h):	W.-Abgabezeit: T. de restit°:	Maße: B x T x H Mesures: l x p x h	Scheitholz: Bûches:	Staub: poussière:	CO: mg/m3 / %	Un feu de pellet sans électricité aussi romantique que le feu de bois !

TOULOUSE SP

TOULOUSE SP

Holz/Bois ➢ Pellet S/ XL ➢	87 % 86 / 85 %	6,5 7,5 / 11	-6 -3 / -6	Jusq. -18 Jusq. -12 / -18	61,5 x 48,5 x 137 cm 385 kg	33 cm 3,8 / 7,5 kg	31 mg/m3 36 / 30 mg/m3	1074 / 0,086 0,093 / 0,070	87 % 86 / 85 %	6,5 7,5 / 11	-6 -3 / -6	Jusq. -18 Jusq. -12 / -18	61,5 x 48,5 x 137 cm 385 kg	33 cm 3,8 / 7,5 kg	31 mg/m3 36 / 30 mg/m3	1074 / 0,086 0,093 / 0,070	≺ Holz/Bois ≺ S/XL Pellet
124	W.-Grad: RE:	kW:	Feuer (h): Feu (h):	W.-Abgabezeit: T. de restit°:	Maße: B x T x H Mesures: l x p x h	Scheitholz: Bûches:	Staub: poussière:	CO: mg/m3 / %	W.-Grad: RE:	kW:	Feuer (h): Feu (h):	W.-Abgabezeit: T. de restit°:	Maße: B x T x H Mesures: l x p x h	Scheitholz: Bûches:	Staub: poussière:	CO: mg/m3 / %	125

TOULOUSE SP

TOULOUSE SP

Holz/Bois ➢ Pellet S/ XL ➢	87 % 86 / 85 %	6,5 7,5 / 11	-6 -3 / -6	Jusq. -19 Jusq. -13 / -19	61,5 x 48,5 x 137 cm 420 kg	33 cm 3,8 / 7,5 kg	31 mg/m3 36 / 30 mg/m3	1074 / 0,086 0,093 / 0,070	87 % 86 / 85 %	6,5 7,5 / 11	-6 -3 / -6	Jusq. -18 Jusq. -12 / -18	61,5 x 48,5 x 137 cm 385 kg	33 cm 3,8 / 7,5 kg	31 mg/m3 36 / 30 mg/m3	1074 / 0,086 0,093 / 0,070	⮜ Holz/Bois ⮜ S/XL Pellet
126	W.-Grad: RE:	kW:	Feuer (h): Feu (h):	W.-Abgabezeit: T. de restit°:	Maße: B x T x H Mesures: l x p x h	Scheitholz: Bûches:	Staub: poussière:	CO: mg/m3 / %	W.-Grad: RE:	kW:	Feuer (h): Feu (h):	W.-Abgabezeit: T. de restit°:	Maße: B x T x H Mesures: l x p x h	Scheitholz: Bûches:	Staub: poussière:	CO: mg/m3 / %	127

ATLANTA SP

ATLANTA SP

Holz/Bois ➢ Pellet S/ XL ➢	87 % 86 / 85 %	6,5 7,5 / 11	-6 -3 / -6	Jusq. -13 Jusq. -10 / -13	61 x 45 x 138 cm 307 kg	33 cm 3,8 / 7,5 kg	31 mg/m3 36 / 30 mg/m3	1074 / 0,086 0,093 / 0,070	87 % 86 / 85 %	6,5 7,5 / 11	-6 -3 / -6	Jusq. -13 Jusq. -10 / -13	61 x 45 x 138 cm 307 kg	33 cm 3,8 / 7,5 kg	31 mg/m3 36 / 30 mg/m3	1074 / 0,086 0,093 / 0,070	≺ Holz/Bois ≺ S/XL Pellet
128	W.-Grad: RE:	kW:	Feuer (h): Feu (h):	W.-Abgabezeit: T. de restit°:	Maße: B x T x H Mesures: l x p x h	Scheitholz: Bûches:	Staub: poussière:	CO: mg/m3 / %	W.-Grad: RE:	kW:	Feuer (h): Feu (h):	W.-Abgabezeit: T. de restit°:	Maße: B x T x H Mesures: l x p x h	Scheitholz: Bûches:	Staub: poussière:	CO: mg/m3 / %	129

RIO SP

RIO SP

Holz/Bois ➢ Pellet S/ XL ➢	87 % 86 / 85 %	6,5 7,5 / 11	-6 -3 / -6	Jusq. -18 Jusq. -12 / -18	65 x 51,5 x 134 cm 359 kg	33 cm 3,8 / 7,5 kg	31 mg/m3 36 / 30 mg/m3	1074 / 0,086 0,093 / 0,070	87 % 86 / 85 %	6,5 7,5 / 11	-6 -3 / -6	Jusq. -18 Jusq. -12 / -18	65 x 51,5 x 134 cm 359 kg	33 cm 3,8 / 7,5 kg	31 mg/m3 36 / 30 mg/m3	1074 / 0,086 0,093 / 0,070	≺ Holz/Bois ≺ S/XL Pellet
130	W.-Grad: RE:	kW:	Feuer (h): Feu (h):	W.-Abgabezeit: T. de restit°:	Maße: B x T x H Mesures: l x p x h	Scheitholz: Bûches:	Staub: poussière:	CO: mg/m3 / %	W.-Grad: RE:	kW:	Feuer (h): Feu (h):	W.-Abgabezeit: T. de restit°:	Maße: B x T x H Mesures: l x p x h	Scheitholz: Bûches:	Staub: poussière:	CO: mg/m3 / %	131

RIO SP

	In 1-5 Minuten schnell zu wechseln, von Pellet zum Scheitholz !	87 % 86 / 85 %	6,5 7,5 / 11	-6 -3 / -6	Jusq. -18 Jusq. -12 / -18	65 x 51,5 x 134 cm 359 kg	33 cm 3,8 / 7,5 kg	31 mg/m3 36 / 30 mg/m3	1074 / 0,086 0,093 / 0,070	⮜ Holz/Bois ⮜ S/XL Pellet
	Modifiable du pellet au bois ou vice versa en 1 à 5 minutes !	W.-Grad: RE:	kW:	Feuer (h): Feu (h):	W.-Abgabezeit: T. de restit°:	Maße: B x T x H Mesures: l x p x h	Scheitholz: Bûches:	Staub: poussière:	CO: mg/m3 / %	

RIO SP

MAX BLANK
HIGH QUALITY

en design et plus de 150 brevets fonction

RIO SP

MAX BLANK
HIGH QUALITY

Viele Patente und über 150 eingetragene Geschmacksmuster

Holz/Bois ➢ Pellet S/ XL ➢	87 % 86 / 85 %	6,5 7,5 / 11	-6 -3 / -6	Jusq. -18 Jusq. -12 / -18	65 x 51,5 x 134 cm 359 kg	33 cm 3,8 / 7,5 kg	31 mg/m3 36 / 30 mg/m3	1074 / 0,086 0,093 / 0,070	87 % 86 / 85 %	6,5 7,5 / 11	-6 -3 / -6	Jusq. -19 Jusq. -13 / -19	65 x 51,5 x 134 cm 394 kg	33 cm 3,8 / 7,5 kg	31 mg/m3 36 / 30 mg/m3	1074 / 0,086 0,093 / 0,070	➢ Holz/Bois ➢ S/XL Pellet
134	W.-Grad: RE:	kW:	Feuer (h): Feu (h):	W.-Abgabezeit: T. de restit°:	Maße: B x T x H Mesures: l x p x h	Scheitholz: Bûches:	Staub: poussière:	CO: mg/m3 / %	W.-Grad: RE:	kW:	Feuer (h): Feu (h):	W.-Abgabezeit: T. de restit°:	Maße: B x T x H Mesures: l x p x h	Scheitholz: Bûches:	Staub: poussière:	CO: mg/m3 / %	135

RIO SP

Holz/Bois ➢ Pellet S/ XL ➢	87 % 86 / 85 %	6,5 7,5 / 11	-6 -3 / -6	Jusq. -18 Jusq. -12 / -18	65 x 51,5 x 134 cm 359 kg	33 cm 3,8 / 7,5 kg	31 mg/m3 36 / 30 mg/m3	1074 / 0,086 0,093 / 0,070	Qualität und Design zu einem attraktiven Preis-Leistungs-Verhältnis !
W.-Grad: RE:	kW:	Feuer (h): Feu (h):	W.-Abgabezeit: T. de restit°:	Maße: B x T x H Mesures: l x p x h	Scheitholz: Bûches:	Staub: poussière:	CO: mg/m3 / %	Qualité, fonction et design avec un rapport prix attractif !	

VOS AVANTAGES BOIS OU PELLET

ATLANTA SP – BOIS / PELLET P. 128

- Entretien facile sans filtre à poussière
- Avec les meilleures valeurs d´émission et jusqu`à 40% moins de consommation de bois
- Le meilleur rapport qualité prix en version acier avec double couvercle pierre
- Rendement important de l´accumulateur
- 10 années de garantie sur les pièces en acier Thyssen Krupp du foyer
- Restitution de chaleur rapide et quand même de long durée

TOULOUSE WF – BOIS / PELLET P. 116

- Avec 1 rechargement savourer le feu pendant 6 heures
- Disponible avec tiroir range-bûche.
- Equipé d´un chauffe-plat avec surface résistante aux rayures
- Sortie de chaleur dans la zone du chauffe-plat
- Offre différents types de pierre naturelle d´accumulation

TOULOUSE SP – BOIS / PELLET P. 121

- Habillage en pierre naturelle d´accumulation
- Foyer équipé de chamottes et fonctionnant avec une technique de combustion éprouvée
- Un bloc d´accumulation supplémentaire qui permet au poêle d´accumuler la chaleur et de restituer celle-ci après 1 rechargement sous forme de rayonnement sain jusqu´à 18 heures
- Feu romantique grâce à la grande vitre de porte

RIO SP – BOIS / PELLET P. 130

- Avec 1 rechargement savourer le feu pendant 6 heures et profiter de la chaleur durant 18 heures
- Habillage en pierre d´accumulation d´entretien facile
- Consomme peu de bois avec 87% de rendement
- 10 années de garantie sur les pièces en acier Thyssen Krupp du foyer
- Toutes les pièces métalliques sont de notre fabrication

BELFORT – BOIS P. 196

- Belfort d'un format réduit ou Belfort aggrandi avec range-bûches latéral
- S / L / XL avec bloc d'accumulation pour une restitution de chaleur jusqu'à 15 heures
- Porte à fermeture automatique avec poignée toujours froide
- Habillage en pierre naturelle d'accumulation de 4 différentes surfaces au choix
- Tuyaux invisibles indépendant du montage
- Montage ou démontage dans la journée sans mastique, colle ou mortier

LISSABON – BOIS / PELLET P. 156

- Fixer des priorités : peu de place, fonction et design et pierres d´accumulation de longue durée!
- Habillage en Pierre naturelle sur tous les côtés
- 10 années de garantie sur les pièces en acier Thyssen Krupp du foyer
- Les tests de longue durée témoignent d´une durée de vie allant jusqu´à 25 ans !
- 430 kg reflètent un traitement précis et massif de la pierre

IHRE VORTEILE HOLZ ODER PELLET

ATLANTA SP – PELLET / HOLZ S. 128

- ohne wartungsreichen Staubfilter
- mit besten Umweltwerten und bis zu 40% weniger Holzverbrauch
- in Stahlverkleidung mit doppeltem Steindeckel, das beste Preis-Leistungsverhältnis
- hohe Wärmespeicher-Leistung
- 10 Jahre Garantie auf die Thyssen Krupp Brennraumstahlteile
- Stählernes wird im eigenen Hause produziert

TOULOUSE WF – PELLET / HOLZ S. 116

- mit 1x Holz nachlegen, bis zu 6 Stunden Feuer genießen
- Schublade für Brennholz
- verfügt über eine rost- und kratzfeste Warmhalteablage
- oberhalb dieser strömt die erwärmte Ofenluft in den Raum und nicht zur Rückwand
- verschiedene, präzise verarbeitete Natur-Speicherstein-Arten

TOULOUSE SP – PELLET / HOLZ S. 121

- außen mit exklusiv ausgesuchten, edlen Naturspeichersteinen bestückt
- innen nach dem altbewährten Wärme speicherndem Grundofenprinzip
- mit Speicherschamotte ausgekleideter Brennraum und oberhalb ein weiterer Speicherblock, um die gesunde Strahlungswärme nach 1x Holzauflegen bis zu 18 Stunden an den Wohnraum abzugeben
- Feuerromantik bei hoher Feuerscheibe

RIO SP – PELLET / HOLZ S. 130

- mit 1x Holznachlegen das Feuer bis zu 6 Stunden und die gesunde Strahlungs-wärme bis zu 18 Stunden genießen
- mit pflegeleichten und hochwertigen Speicher-Steinen
- mit einer Holzersparnis durch 87%-igen Wirkungsgrad
- 10 Jahre Garantie auf die Thyssen Krupp-Brennraum-Stahlteile
- Stählernes wird im eigenen Hause produziert

BELFORT – HOLZ S. 196

- Belfort in kleinem Format oder Belfort komfortabel, mit seitlicher Holzlege nach vorne oder seitlich unsichtbar
- S / L / XL mit Speicherblock zur Wärmeabgabe bis 15 Std.
- mit selbst schließender Heiztüre und mit kühlem Türgriff!
- hochwertige Natur-Speichermaterialien in 4 Oberflächen
- Rauchrohre unsichtbar oder mit bauseitigem Aufbau

LISSABON – PELLET / HOLZ S. 156

- setzen Sie Prioritäten: Kompaktheit, Funktion und Design und lang anhaltende Speicherstein-Materialien!
- allseitig mit erlesenen Materialien umgeben
- 10 Jahre Garantie auf alle Brennraum-Stahlteile
- Langzeittests weisen bis zu 25 Jahre Lebensdauer auf!
- präzise und massive Verarbeitung widerspiegeln 430 kg
- 87% Wirkungsgrad ein Novum von Ökologie!

MAX BLANK HIGH QUALITY

ODIN SP

MAX BLANK
HIGH QUALITY

en design et plus de 150 brevets fonction

ODIN SP

MAX BLANK
HIGH QUALITY

Viele Patente und über 150 eingetragene Geschmacksmuster

Holz/Bois ➢ Pellet ➢	83 % 83 %	7,5 8,7	-7 -6	Jusq. -20 Jusq. -20	64 x 63 x 155 cm 646 kg	33 cm 7,5 kg	32 mg/m3 22 mg/m3	806 / 0,065 1073 / 0,086	83 % 83 %	7,5 8,7	-7 -6	Jusq. -20 Jusq. -20	64 x 63 x 155 cm 646 kg	33 cm 7,5 kg	32 mg/m3 22 mg/m3	806 / 0,065 1073 / 0,086	⮜ Holz/Bois ⮜ Pellet
140	W.-Grad: RE:	kW:	Feuer (h): Feu (h):	W.-Abgabezeit: T. de restit°:	Maße: B x T x H Mesures: l x p x h	Scheitholz: Bûches:	Staub: poussière:	CO: mg/m3 / %	W.-Grad: RE:	kW:	Feuer (h): Feu (h):	W.-Abgabezeit: T. de restit°:	Maße: B x T x H Mesures: l x p x h	Scheitholz: Bûches:	Staub: poussière:	CO: mg/m3 / %	141

	Entspannende Feuerromantik und lang anhaltende Wärmeabgabe !	83 % 83 %	7,5 8,7	-7 -6	Jusq. -20 Jusq. -20	64 x 63 x 155 cm 646 kg	33 cm 7,5 kg	32 mg/m3 22 mg/m3	806 / 0,065 1073 / 0,086	⮜ Holz/Bois ⮜ Pellet
142	Vision de feu romantique et longue restitution de chaleur !	W.-Grad: RE:	kW:	Feuer (h): Feu (h):	W.-Abgabezeit: T. de restit°:	Maße: B x T x H Mesures: l x p x h	Scheitholz: Bûches:	Staub: poussière:	CO: mg/m3 / %	143

ODIN S

MAX BLANK
HIGH QUALITY

Sur les pièces en acier du foyer
10 Années de Garantie
La caserne à pellets en céramique

Holz/Bois ➢ Pellet ➢	83 % 83 %	7,5 8,7	-7 -6	Jusq. -14 Jusq. -14	64 x 63 x 125,5 cm 403 kg	33 cm 7,5 kg	32 mg/m3 22 mg/m3	806 / 0,065 1073 / 0,086	Große schöne Feuerromantik mit lang anhaltender Strahlungswärme-Abgabe !
W.-Grad: RE:	kW:	Feuer (h): Feu (h):	W.-Abgabezeit: T. de restit°:	Maße: B x T x H Mesures: l x p x h	Scheitholz: Bûches:	Staub: poussière:	CO: mg/m3 / %	Une belle vision de flamme romantique avec une importante restitution de chaleur !	

ODIN S

ODIN S

Holz/Bois ➢ Pellet ➢	83 % 83 %	7,5 8,7	-7 -6	Jusq. -14 Jusq. -14	64 x 63 x 125,5 cm 453 kg	33 cm 7,5 kg	32 mg/m3 22 mg/m3	806 / 0,065 1073 / 0,086	83 % 83 %	7,5 8,7	-7 -6	Jusq. -14 Jusq. -14	64 x 63 x 125,5 cm 403 kg	33 cm 7,5 kg	32 mg/m3 22 mg/m3	806 / 0,065 1073 / 0,086	➢ Holz/Bois ➢ Pellet
146	W.-Grad: RE:	kW:	Feuer (h): Feu (h):	W.-Abgabezeit: T. de restit°:	Maße: B x T x H Mesures: l x p x h	Scheitholz: Bûches:	Staub: poussière:	CO: mg/m3 / %	W.-Grad: RE:	kW:	Feuer (h): Feu (h):	W.-Abgabezeit: T. de restit°:	Maße: B x T x H Mesures: l x p x h	Scheitholz: Bûches:	Staub: poussière:	CO: mg/m3 / %	147

ODIN S

ODIN S

Holz/Bois ➢ Pellet ➢	83 % 83 %	7,5 8,7	-7 -6	Jusq. -14 Jusq. -14	64 x 63 x 125,5 cm 453 kg	33 cm 7,5 kg	32 mg/m3 22 mg/m3	806 / 0,065 1073 / 0,086	83 % 83 %	7,5 8,7	-7 -6	Jusq. -14 Jusq. -14	64 x 63 x 125,5 cm 453 kg	33 cm 7,5 kg	32 mg/m3 22 mg/m3	806 / 0,065 1073 / 0,086	⮜ Holz/Bois ⮜ Pellet
148	W.-Grad: RE:	kW:	Feuer (h): Feu (h):	W.-Abgabezeit: T. de restit°:	Maße: B x T x H Mesures: l x p x h	Scheitholz: Bûches:	Staub: poussière:	CO: mg/m3 / %	W.-Grad: RE:	kW:	Feuer (h): Feu (h):	W.-Abgabezeit: T. de restit°:	Maße: B x T x H Mesures: l x p x h	Scheitholz: Bûches:	Staub: poussière:	CO: mg/m3 / %	149

STRATOS S

MAX BLANK
HIGH QUALITY

en design et plus de 150 brevets fonction

Holz/Bois ➢ Pellet S/ XL ➢	87 % 86 / 85 %	6,5 7,5 / 11	-6 -3 / -6	Jusq. -18 Jusq. -14 / -18	64,5 x 54,5 x 135 cm 372 / 540 kg	33 cm 3,8 / 7,5 kg	31 mg/m3 36 / 30 mg/m3	1074 / 0,086 0,093 / 0,070	Anthrazitfarbener Naturschiefer speichert zusätzlich die angenehme Wärme !
	W.-Grad: RE:	kW:	Feuer (h): Feu (h):	W.-Abgabezeit: T. de restit°:	Maße: B x T x H Mesures: l x p x h	Scheitholz: Bûches:	Staub: poussière:	CO: mg/m3 / %	Ardoise naturelle qui en plus accumule et restitue une agréable chaleur rayonnante !

STRATOS S

MAX BLANK
HIGH QUALITY

Max Blank - High Quality
30 ans d'expérience
manufacture de poêle

STRATOS S

MAX BLANK
HIGH QUALITY

Max Blank - High Quality
30 Jahre Erfahrung
Ofenmanufaktur

Holz/Bois ➢ Pellet S/ XL ➢	87 % 86 / 85 %	6,5 7,5 / 11	-6 -3 / -6	Jusq. -18 Jusq. -14 / -18	64,5 x 54,5 x 135 cm 372 / 540 kg	33 cm 3,8 / 7,5 kg	31 mg/m3 36 / 30 mg/m3	1074 / 0,086 0,093 / 0,070	87 % 86 / 85 %	6,5 7,5 / 11	-6 -3 / -6	Jusq. -24 Jusq. -15 / -24	64,5 x 54,5 x 135 cm 372 / 540 kg	33 cm 3,8 / 7,5 kg	31 mg/m3 36 / 30 mg/m3	1074 / 0,086 0,093 / 0,070	⮜ Holz/Bois ⮜ S/XL Pellet
W.-Grad: RE:	kW:	Feuer (h): Feu (h):	W.-Abgabezeit: T. de restit°:	Maße: B x T x H Mesures: l x p x h	Scheitholz: Bûches:	Staub: poussière:	CO: mg/m3 / %	W.-Grad: RE:	kW:	Feuer (h): Feu (h):	W.-Abgabezeit: T. de restit°:	Maße: B x T x H Mesures: l x p x h	Scheitholz: Bûches:	Staub: poussière:	CO: mg/m3 / %		

STRATOS S

MAX BLANK
HIGH QUALITY

Sur les pièces en acier du foyer
10 Années de Garantie
La cassette à pièces en céramique

STRATOS L

MAX BLANK
HIGH QUALITY

auf die Schamotte-Brennraum-Stahl-Substanz
10 Jahre Garantie
weiteres bei Ihrem Händler

Holz/Bois ➢ Pellet S/ XL ➢	87 % 86 / 85 %	6,5 7,5 / 11	-6 -3 / -6	Jusq. -18 Jusq. -14 / -18	64,5 x 54,5 x 135 cm 372 / 540 kg	33 cm 3,8 / 7,5 kg	31 mg/m3 36 / 30 mg/m3	1074 / 0,086 0,093 / 0,070	87 % 86 / 85 %	6,5 7,5 / 11	-6 -3 / -6	Jusq. -18 Jusq. -14 / -18	64,5 x 54,5 x 184,5 cm 475 / 643 kg	33 cm 3,8 / 7,5 kg	31 mg/m3 36 / 30 mg/m3	1074 / 0,086 0,093 / 0,070	➢ Holz/Bois ➢ S/XL Pellet
W.-Grad: RE:	kW:	Feuer (h): Feu (h):	W.-Abgabezeit: T. de restit°:	Maße: B x T x H Mesures: l x p x h	Scheitholz: Bûches:	Staub: poussière:	CO: mg/m3 / %	W.-Grad: RE:	kW:	Feuer (h): Feu (h):	W.-Abgabezeit: T. de restit°:	Maße: B x T x H Mesures: l x p x h	Scheitholz: Bûches:	Staub: poussière:	CO: mg/m3 / %		

LISSABON I

MAX BLANK HIGH QUALITY

en design et plus de 150 brevets fonction

LISSABON II

MAX BLANK HIGH QUALITY

Viele Patente und über 150 eingetragene Geschmacksmuster

Holz/Bois ➢ Pellet S/ XL ➢	87 % 86 / 85 %	6,5 7,5 / 11	-6 -3 / -6	Jusq. -13 Jusq. -10 / -13	62,5 x 47,5 x 108,5 cm 420 kg	33 cm 3,8 / 7,5 kg	31 mg/m3 36 / 30 mg/m3	1074 / 0,086 0,093 / 0,070	87 % 86 / 85 %	6,5 7,5 / 11	-6 -3 / -6	Jusq. -13 Jusq. -10 / -13	62,5 x 47,5 x 108,5 cm 414 kg	33 cm 3,8 / 7,5 kg	31 mg/m3 36 / 30 mg/m3	1074 / 0,086 0,093 / 0,070	≺ Holz/Bois ≺ S/XL Pellet
156	W.-Grad: RE:	kW:	Feuer (h): Feu (h):	W.-Abgabezeit: T. de restit°:	Maße: B x T x H Mesures: l x p x h	Scheitholz: Bûches:	Staub: poussière:	CO: mg/m3 / %	W.-Grad: RE:	kW:	Feuer (h): Feu (h):	W.-Abgabezeit: T. de restit°:	Maße: B x T x H Mesures: l x p x h	Scheitholz: Bûches:	Staub: poussière:	CO: mg/m3 / %	157

RIEN QUE POUR VOUS

AVEC PELLET OU BOIS:

LE TEMPS DE RESTITUTION DE CHALEUR JUSQU'À 24 HEURES.

Max Blank se présente dans le monde entier comme producteur de poêles-cheminées, poêles et portes d´aération de grande qualité. Nous voulons servir nos clients avec la dernière technologie de pointe : nous savons stocker la chaleur et économiser le bois, comme le démontre le Stratos de plus de 600 kilos. À l´intérieur du poêle, la chaleur autrement perdue, est transformée en chaleur utile autant que possible. Vous pouvez encore profiter de la chaleur rayonnante jusqu´à 18 - 24 heures après le dernier dépôt de bois. De nombreux modèles de l´entreprise Max Blank proposent de combiner : le chauffage, le stockage de la chaleur, sa restitution par rayonnement et la fascination du feu. Les modèles suivants offrent tous ces avantages : le Stratos L, le Toulouse, Rio Stone, Boston. Ils transforment vos pièces à vivre et incitent au rêve. Se chauffer aujourd´hui comme le feront nos petits enfants, en faisant des économies et en respectant l´environnement.

Le talent dans la discrétion:
L'accumulation indirecte.

EINZIGARTIG FÜR SIE

MIT PELLET ODER HOLZ:

DER WÄRMEABGABEZEITRAUM BIS ZU 24 STUNDEN.

Max Blank-High Quality hat den Anspruch, weltweit die hochwertigsten Kamine, Kaminöfen und Lüftungstüren herzustellen. Wir wollen unseren Kunden mit dem Besten dienen, was die Technik zum jeweiligen Zeitpunkt zu bieten hat: Wärme speichern und umweltschonend Holz sparen. Das alles zuverlässig im über 600 kg schweren Stratos. Im Inneren wird die wertvolle Abwärme bis auf das Machbare in Nutzwärme umgewandelt. Nach dem letzten Holzauflegen können Sie von 18 - 24 Stunden die wohlige Strahlungswärme genießen. Viele Max Blank-Modelle bieten beides: Wärmen, Wärme speichern und Faszination, vorzüglich wie hier im Stratos, etwas reduzierter im Stratos S, Neuburg, Strassburg I oder II, Toulouse, Rio Stone, Athen, Bordeaux, Boston und Ravenna. Mit ihnen schafft man Lebensräume und Wohlfühlträume. Schon heute sich wärmen wie Ihre Urenkel: schont Umwelt und Portemonnaie.

Multitalent im Verborgenen:
Das indirekte Speichersystem.

Le principe qualité signifie : longévité. Les tests de durabilité montrent que, lors d'un entretien approprié, les appareils Max Blank fonctionnent toujours parfaitement après vingt ans d'usage. La garantie High - Quality typique de Max Blank. Le tampon de garantie en est la traduction graphique. Max Blank occupe en tant que fabricant de pointe une place de haut niveau sur les marchés internationaux. Cette supériorité découle de la réflexion. Les normes employées dépassent de loin celles appliquées d'ordinaire dans l'industrie. Les charnières, par exemple, subissent 100.000 essais d'ouverture et de fermeture. Nous n'avons donc économisé sur rien, pas même sur le poids. Vous découvrez alors à la fin du procédé de fabrication une charmante cheminée, une pièce unique, créée pour la vie. Soyez économe, ne renoncez à rien.

MAX BLANK
HIGH QUALITY

Das Prinzip Qualität heißt: Langlebigkeit. Dauertests zeigen, dass bei fachgerechter Wartung die Max Blank-Geräte nach einem Zeitraum von etwa 20 Jahren noch einwandfrei funktionieren. Die Garantie für High Quality ist ein Bestandteil vom Max Blank – Markenzeichen, der Garantiestempel bildet die graphische Übersetzung. Die Manufaktur Max Blank nimmt als Premiumhersteller eine Spitzenstellung auf den internationalen Märkten ein. Überlegenheit entsteht, wenn überlegt wurde. Normen, die angewendet werden, übertreffen die in der Industrie üblichen bei Weitem. So muss sich beispielhaft ein Scharnier, das sich Max Blank – High Quality tauglich erweisen will, dem Öffnungs- und Schließvorgang 100.000 mal unterziehen. Wir haben an nichts gespart, auch nicht am Eigengewicht. Am Ende des manufakturmäßigen Prozesses steht ein einmalig schöner Kamin, ein Unikat, fürs Leben gemacht. Seien Sie sparsam. Verzichten Sie auf nichts.

MAX BLANK
HIGH QUALITY

LUCCA

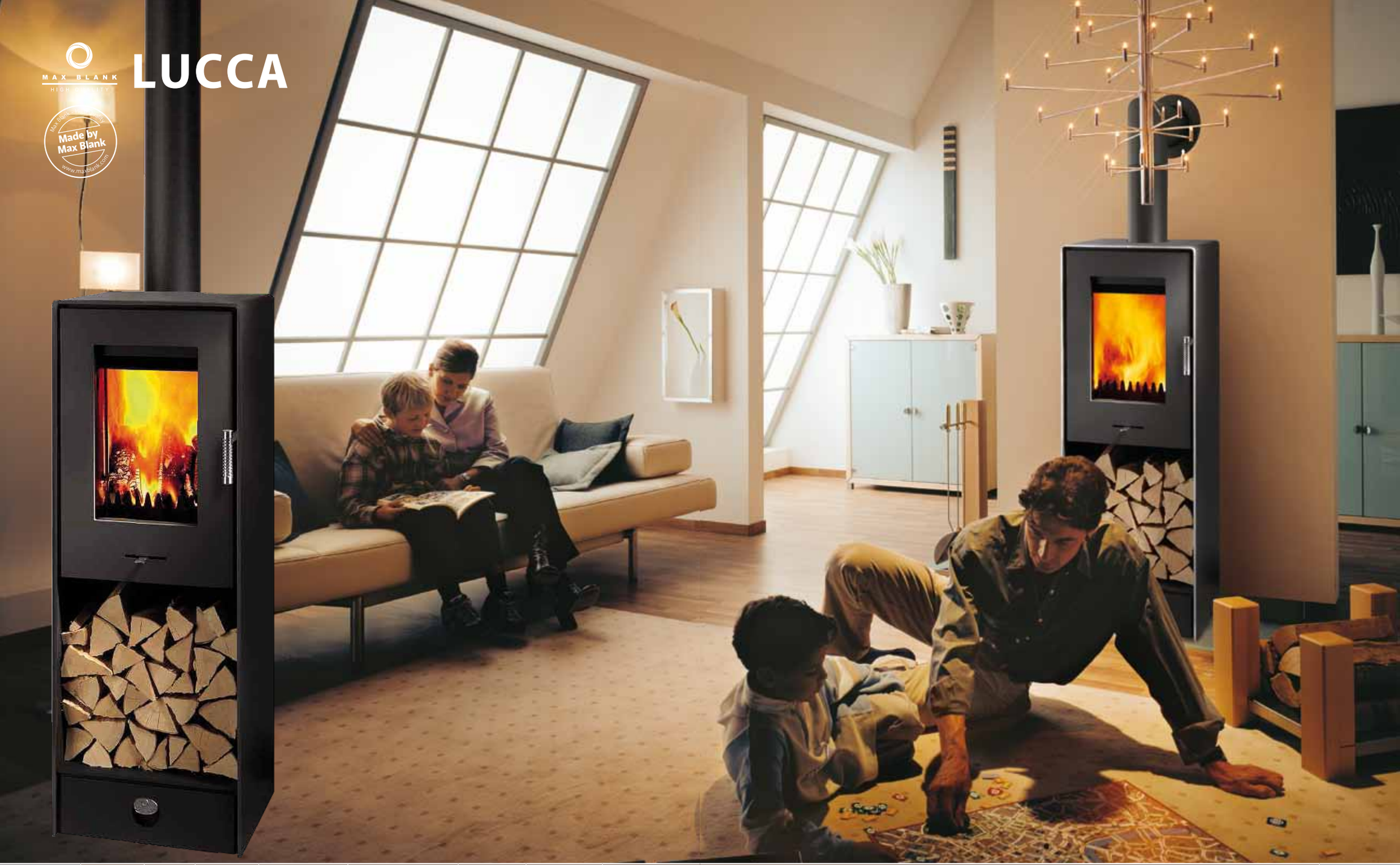

Holz/Bois ➢ Pellet S/ XL ➢	87 % 86 / 85 %	6,5 7,5 / 11	-6 -3 / -6	Jusq. -8 Jusq. -6 / -8	49,5 x 44,5 x 136 cm 251 kg	33 cm 3,8 / 7,5 kg	31 mg/m3 36 / 30 mg/m3	1074 / 0,086 0,093 / 0,070	Ein massives stählernes Ofenmodell mit bequemer Bedienbarkeit !
	W.-Grad: RE:	kW:	Feuer (h): Feu (h):	W.-Abgabezeit: T. de restit°:	Maße: B x T x H Mesures: l x p x h	Scheitholz: Bûches:	Staub: poussière:	CO: mg/m3 / %	Un modèle vertical en acier massif d'une utilisation agréable !

PORTO

MAX BLANK
HIGH QUALITY

Max Blank - Partenaire des commerçants spécialistes

PORTO

MAX BLANK
HIGH QUALITY

Max Blank - Partner die Fachhändler

Holz/Bois ➢ Pellet S/ XL ➢	87 % 86 / 85 %	6,5 7,5 / 11	-6 -3 / -6	Jusq. -9 Jusq. -7 / -9	58 x 43 x 104 cm 231 kg	33 cm 3,8 / 7,5 kg	31 mg/m3 36 / 30 mg/m3	1074 / 0,086 0,093 / 0,070	87 % 86 / 85 %	6,5 7,5 / 11	-6 -3 / -6	Jusq. -9 Jusq. -7 / -9	58 x 43 x 104 cm 231 kg	33 cm 3,8 / 7,5 kg	31 mg/m3 36 / 30 mg/m3	1074 / 0,086 0,093 / 0,070	≺ Holz/Bois ≺ S/XL Pellet
164	W.-Grad: RE:	kW:	Feuer (h): Feu (h):	W.-Abgabezeit: T. de restit°:	Maße: B x T x H Mesures: l x p x h	Scheitholz: Bûches:	Staub: poussière:	CO: mg/m3 / %	W.-Grad: RE:	kW:	Feuer (h): Feu (h):	W.-Abgabezeit: T. de restit°:	Maße: B x T x H Mesures: l x p x h	Scheitholz: Bûches:	Staub: poussière:	CO: mg/m3 / %	165

LILLE BASIC STEEL

MAX BLANK
HIGH QUALITY

en design et plus de 150 brevets fonction

	Ofensockel bequem vom Bauherrn in eigenem Design realisierbar !	87 % 86 / 85 %	6,5 7,5 / 11	-6 -3 / -6	Jusq. -8 Jusq. -6 / -8	50 x 41 x 67 cm 135 kg	33 cm 3,8 / 7,5 kg	31 mg/m3 36 / 30 mg/m3	1074 / 0,086 0,093 / 0,070	⊲ Holz/Bois ⊲ S/XL Pellet
	Modèle destiné à être posé sur un socle à réaliser selon ses envies !	W.-Grad: RE:	kW:	Feuer (h): Feu (h):	W.-Abgabezeit: T. de restit°:	Maße: B x T x H Mesures: l x p x h	Scheitholz: Bûches:	Staub: poussière:	CO: mg/m3 / %	

TOULON II STEEL

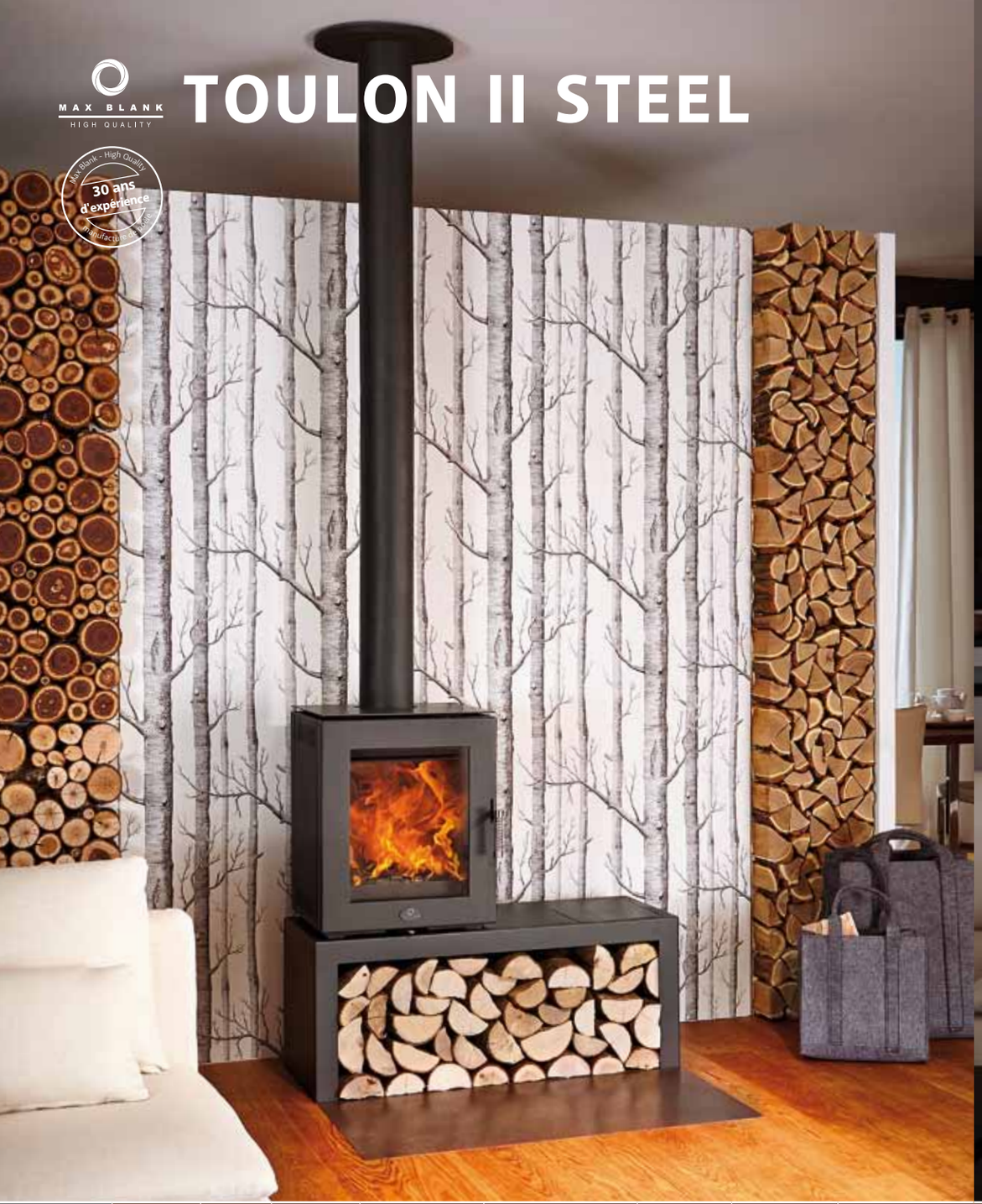

LILLE IV STONE

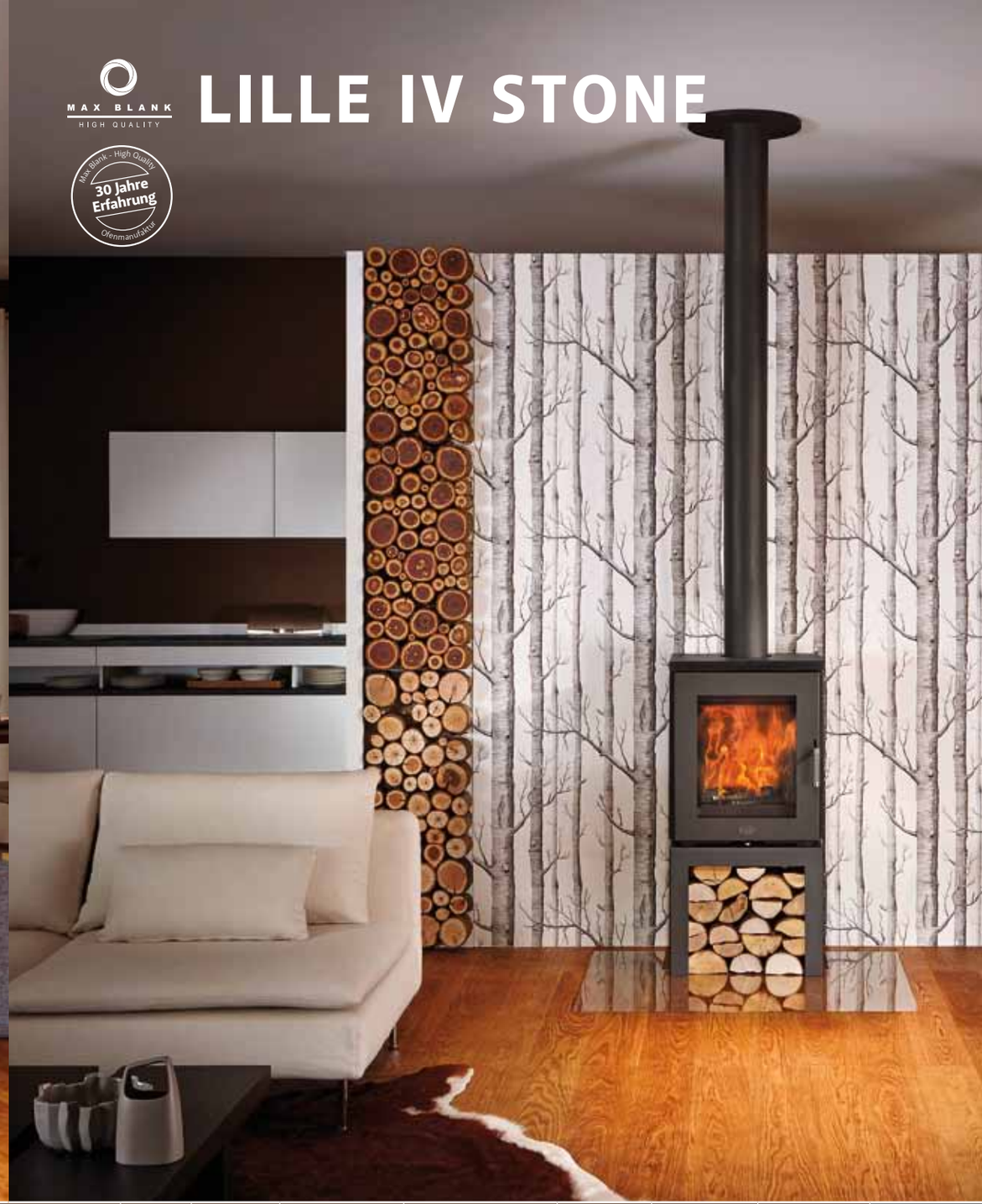

Holz/Bois ➢ Pellet S/ XL ➢	87 % 86 / 85 %	6,5 7,5 / 11	-6 -3 / -6	Jusq. -8 Jusq. -6 / -8	108 x 41 x 105 cm 179 kg	33 cm 3,8 / 7,5 kg	31 mg/m3 36 / 30 mg/m3	1074 / 0,086 0,093 / 0,070	87 % 86 / 85 %	6,5 7,5 / 11	-6 -3 / -6	Jusq. -9 Jusq. -7 / -9	53,5 x 41 x 107,5 cm 178 kg	33 cm 3,8 / 7,5 kg	31 mg/m3 36 / 30 mg/m3	1074 / 0,086 0,093 / 0,070	≺ Holz/Bois ≺ S/XL Pellet
168	W.-Grad: RE:	kW:	Feuer (h): Feu (h):	W.-Abgabezeit: T. de restit°:	Maße: B x T x H Mesures: l x p x h	Scheitholz: Bûches:	Staub: poussière:	CO: mg/m3 / %	W.-Grad: RE:	kW:	Feuer (h): Feu (h):	W.-Abgabezeit: T. de restit°:	Maße: B x T x H Mesures: l x p x h	Scheitholz: Bûches:	Staub: poussière:	CO: mg/m3 / %	**169**

TOULON II STONE

MAX BLANK
HIGH QUALITY

Sur les pièces en acier/fonte
10 Années de Garantie
La cassette à pellets en céramique

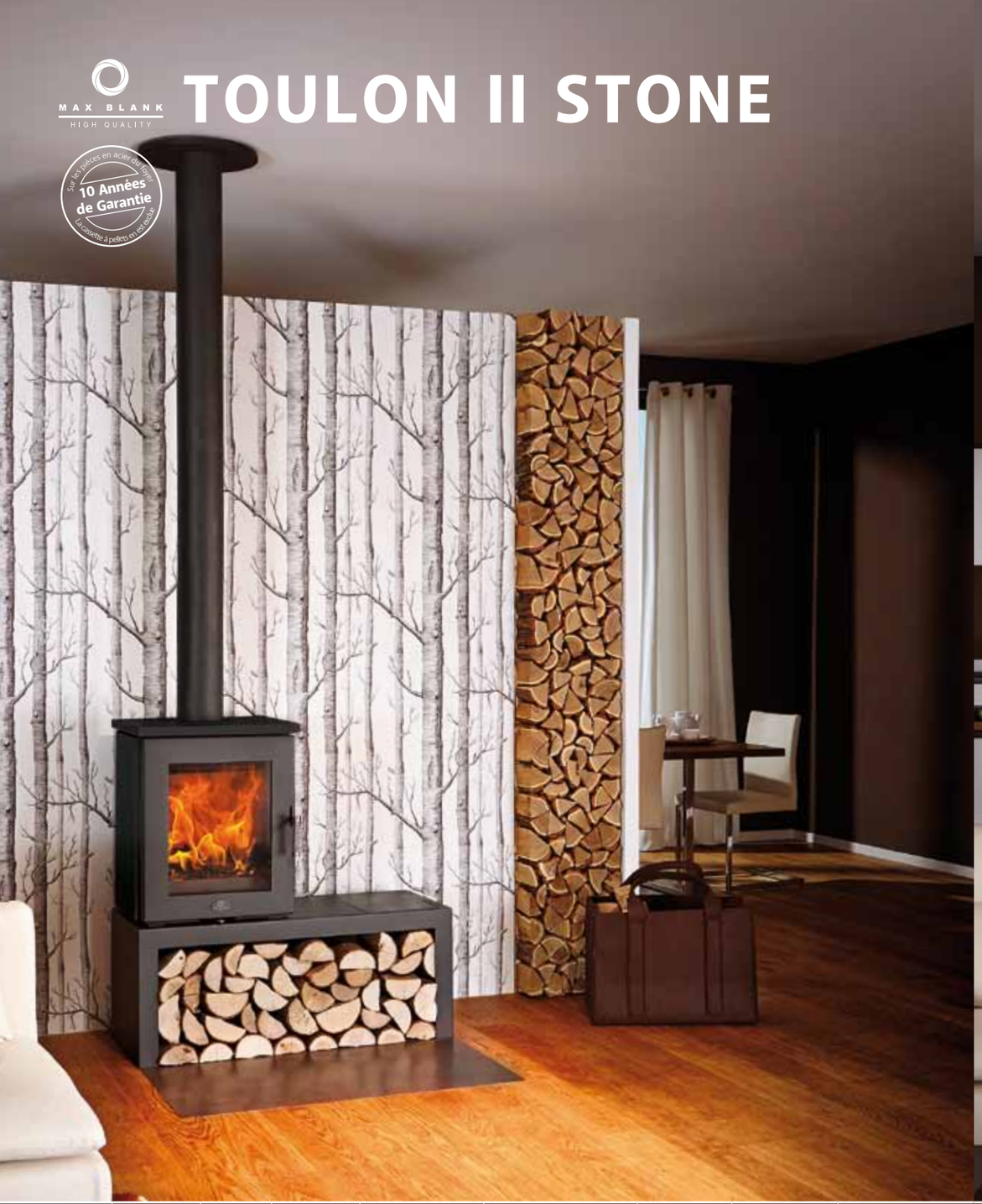

TOULON II STONE

MAX BLANK
HIGH QUALITY

auf die Schwerkraft-Brennraum-Stahl-Substanz
10 Jahre Garantie
Weiteres bei Ihrem Händler

Holz/Bois ➢ Pellet S/ XL ➢	87 % 86 / 85 %	6,5 7,5 / 11	-6 -3 / -6	Jusq. -9 Jusq. -7 / -9	108 x 41 x 107,5 cm 201 kg	33 cm 3,8 / 7,5 kg	31 mg/m3 36 / 30 mg/m3	1074 / 0,086 0,093 / 0,070	87 % 86 / 85 %	6,5 7,5 / 11	-6 -3 / -6	Jusq. -9 Jusq. -7 / -9	108 x 41 x 107,5 cm 201 kg	33 cm 3,8 / 7,5 kg	31 mg/m3 36 / 30 mg/m3	1074 / 0,086 0,093 / 0,070	≺ Holz/Bois ≺ S/XL Pellet
170	W.-Grad: RE:	kW:	Feuer (h): Feu (h):	W.-Abgabezeit: T. de restit°:	Maße: B x T x H Mesures: l x p x h	Scheitholz: Bûches:	Staub: poussière:	CO: mg/m3 / %	W.-Grad: RE:	kW:	Feuer (h): Feu (h):	W.-Abgabezeit: T. de restit°:	Maße: B x T x H Mesures: l x p x h	Scheitholz: Bûches:	Staub: poussière:	CO: mg/m3 / %	171

AREZZO

FRISCO

Holz/Bois ➢ Pellet S/ XL ➢	87 % 86 / 85 %	6,5 7,5 / 11	-6 -3 / -6	Jusq. -9 Jusq. -7 / -9	52 x 43 x 99 cm 170 kg	33 cm 3,8 / 7,5 kg	31 mg/m3 36 / 30 mg/m3	1074 / 0,086 0,093 / 0,070	87 % 86 / 85 %	6,5 7,5 / 11	-6 -3 / -6	Jusq. -8 Jusq. -6 / -8	51,5 x 44,5 x 109,5 cm 151 kg	33 cm 3,8 / 7,5 kg	31 mg/m3 36 / 30 mg/m3	1074 / 0,086 0,093 / 0,070	≺ Holz/Bois ≺ S/XL Pellet
172	W.-Grad: RE:	kW:	Feuer (h): Feu (h):	W.-Abgabezeit: T. de restit°:	Maße: B x T x H Mesures: l x p x h	Scheitholz: Bûches:	Staub: poussière:	CO: mg/m3 / %	W.-Grad: RE:	kW:	Feuer (h): Feu (h):	W.-Abgabezeit: T. de restit°:	Maße: B x T x H Mesures: l x p x h	Scheitholz: Bûches:	Staub: poussière:	CO: mg/m3 / %	173

RAVENNA

SIENA

Holz/Bois ➢ Pellet S/ XL ➢	87 % 86 / 85 %	6,5 7,5 / 11	-6 -3 / -6	Jusq. -10 Jusq. -7 / -10	55 x 47,5 x 115,5 cm 203 kg	33 cm 3,8 / 7,5 kg	31 mg/m3 36 / 30 mg/m3	1074 / 0,086 0,093 / 0,070	87 % 86 / 85 %	6,5 7,5 / 11	-6 -3 / -6	Jusq. -9 Jusq. -7 / -9	54,5 x 45,5 x 122 cm 211 kg	33 cm 3,8 / 7,5 kg	31 mg/m3 36 / 30 mg/m3	1074 / 0,086 0,093 / 0,070	≺ Holz/Bois ≺ S/XL Pellet
174	W.-Grad: RE:	kW:	Feuer (h): Feu (h):	W.-Abgabezeit: T. de restit°:	Maße: B x T x H Mesures: l x p x h	Scheitholz: Bûches:	Staub: poussière:	CO: mg/m3 / %	W.-Grad: RE:	kW:	Feuer (h): Feu (h):	W.-Abgabezeit: T. de restit°:	Maße: B x T x H Mesures: l x p x h	Scheitholz: Bûches:	Staub: poussière:	CO: mg/m3 / %	175

VOS AVANTAGES BOIS OU PELLET

PORTO – BOIS / PELLET P. 164

- Un poêle au meilleur rapport qualité prix
- Taux d´émission en partie inférieur à 40% et consommation de bois réduite
- Ne nécessite aucun filtre à poussière
- Petit poêle d´accumulation, restitue jusqu´à 9 heures de chaleur
- Poignée inox toujours froide et fermeture de porte robuste

LUCCA – BOIS / PELLET P. 162

- Un poêle à bois incomparable de qualité supérieure
- Acier massif Thyssen Krupp de 6 mm d´épaisseur donne à la fonction une forme claire et durable
- Bel vision du feu, grand range-bûches, nécessite peu de place
- Tiroir sous le range-bûches
- Rechargement et manipulation confortable

LILLE – BOIS / PELLET P. 166

- Forme attractive nécessitant peu de place
- La partie inférieure peut-être utilisable comme range-bûches et/ou prise d´air frais
- Habillage disponible en acier, pierre naturelle blanc crème lisse ou ardoise noir
- Offre un taux d´émission réduit adapté aux nouvelles normes
- 10 années de garantie sur les pièces en acier Thyssen Krupp du foyer

ODIN S – BOIS / PELLET P. 144

- Poêle à bois efficient et économique
- Maintenir au chaud sur le dessus en pierre et plus bas profiter du spectacle du feu
- Sur demande avec accumulateur qui restituera la chaleur jusqu'à 18 heures
- Avec 1 rechargement savourer le feu pendant 7 heures
- 10 années de garantie sur les pièces en acier Thyssen Krupp du foyer

STRATOS S – BOIS / PELLET P. 150

- Habillage en pierre naturelle sur tous les côtés
- Avec 1 rechargement savourer le feu pendant 6 heures et profiter de la chaleur durant 24 heures
- La preuve : le taux de rendement est de 87% pour la pierre naturelle d´accumulation grise
- Poignée de porte en inox toujours froide, sa fermeture résiste à l´usure
- Design classique indémodable
- Différentes pierres naturelles d´accumulation au choix

TOULON II – BOIS / PELLET P. 168

- Le poêle classique, style design avec banquette ouverte en façade et panneau arrière, utilisable comme range-bûches
- La banquette est équipée de 2 pierres en ardoise noire
- Montage du corps de chauffe à gauche, droite ou au milieu
- Habillage disponible en blanc crème lisse ou ardoise noire
- Offre un rendement optimal avec les meilleures valeurs d´émission

IHRE VORTEILE HOLZ ODER PELLET

PORTO – PELLET / HOLZ S. 164

- ein Ofen mit bestem Preis-Leistungs-verhältnis
- teilweise bis zu 40% niedrigere Emissionswerte und geringerer Holzverbrauch
- braucht keinen pflegeintensiven Staubfilter
- schlanker Natursteinofen, spendet bis zu 9 Stunden Wärme
- immer kühler Edelstahlgriff und einem robusten Türverschluss

LUCCA – PELLET / HOLZ S. 162

- ein unvergleichbarer Kaminofen höchster Qualität
- 6 mm dicker Thyssen Krupp-Stahl verleiht der Funktion eine klare und langlebige Form
- großes Feuerpanorama, große Holzlege, wenig Platzbedarf
- Schublade unter der Holzablage
- bequeme Bedienung und bequemes Holznachlegen

LILLE – PELLET / HOLZ S. 166

- geradlinig platzsparend und das bei optimaler Formensprache
- unterhalb ist er offen für alles: Holzlager und/oder Luftanschluss
- ob in Stahl, Naturstein weiß-beige oder in edlem schwarzem Schiefer
- bietet optimale neueste und darüber hinaus reduzierte, vorbildliche Umweltwerte
- 10 Jahre Garantie auf die Thyssen Krupp-Brennraumstahlteile

ODIN S – PELLET / HOLZ S. 144

- ökonomisch effizienter Kaminofen
- oben auf dem 5cm dicken Speicherstein-Deckel zum Warmhalten – und unten die schönsten und abwechslungsreichsten Feuerbilder
- auf Wunsch mit Wärme- Speicherblock, spendet dabei bis zu 18 Stunden die angenehme Strahlungswärme
- mit 1x Holzauflegen bis zu 7 Stunden das schöne Feuer genießen
- große Holzschublade fürs Brennholz

STRATOS S – PELLET / HOLZ S. 150

- allseitig mit Natursteinen verkleidet bei 1x Holznachlegen bis zu 6 Stunden Feuer und bis zu 24 Std. Strahlungswärme
- der Beweis: beim handbehauenen grauen Speicherstein liegt der Wirkungsgrad bei stolzen 87%!
- der Edelstahl-Heiztürgriff ist kühl, sein Türverschluss verschleißfest
- sein Design ist klassisch, zeitlos und langlebig
- verschiedene Natur-Speichersteinvarianten stehen zur Auswahl

TOULON II – PELLET / HOLZ S. 168

- der klassische Designofen mit Front und rückseitig offenem Board, als ideale Holzablage mit Sitzbank
- das Board ist mit 2 schwarzen Schieferplatten belegt
- lässt sich links, rechts oder mittig platzieren
- an 3 verschiedenen Plätzen. Wahlweise platzierbarer Ofenkörper
- in weiß-beige glatten Stein oder mit schwarzem Natur Schiefer wählbar
- bietet bei besten Emissionswerten einen optimalen Wirkungsgrad

MAX BLANK HIGH QUALITY

UNE TECHNOLOGIE DE POINTE

Se chauffer n'est pas toujours la même chose, lorsqu'on parle de qualité non plus. Ainsi on peut donner un contenu différent au concept de qualité. A sa base il y a le fait de trouver après l'achat ce que l'on a imaginé et non seulement l'argumentaire commercial que le vendeur a fait miroiter.

Chez Max Blank, nous suivons constamment le principe de précaution. Notre quête constante du design le plus élégant possible ne nous fait pas perdre de vue que la sécurité passe avant tout. Pour construire des poêles innovants, en avance sur leur temps, nous devons connaître les matériaux de demain, tels que les combustibles, par exemple. Ce fut le cas pour nos ancêtres avec les épées et les charrues, c´est le cas avec les ponts et les poêles à bois aujourd'hui. La technique de combustion, la technologie des circuits de fumée et des organes de sécurité, sont du ressort de nos ingénieurs thermiciens. Nos corps de chauffe sont validés et contrôlés par l'organisme TÜV-Süd, un organisme des plus compétents en la matière. Design, qualité, fonctionnalité, sécurité, environnement sont les termes qui caractérisent nos appareils de chauffage. Appréciez-vous les formes légèrement arrondies ou plutôt les formes droites ? Vous avez le choix.

Pour le plaisir du feu.
Avec une conscience tranquille.

SICHERHEIT UND VERLÄSSLICHKEIT

Sich Wärmen ist nicht immer dasselbe, auch nicht wenn man von Qualität spricht. Qualität kann nämlich immer anders betrachtet werden, wenn man zur Basis der Qualität entsprechende Voraussetzungen setzt. Dazu ist eine gewisse Sicherheit die Basis, auch nach dem Kauf das vorzufinden, was man sich vorgestellt hat und nicht nur das, was ein guter Verkäufer schmackhaft macht!

Das Prinzip Sicherheit heißt: Keine Kompromisse. „Spiele mit deinem Charme, aber nie mit deiner Sicherheit." Wir denken an Ihre aktive und passive Sicherheit. Wer Kamine oder Kaminöfen konstruieren will, die ihrer Zeit voraus sind, muss Entwicklungen von morgen erkennen. Zum Beispiel die Werkstoffe. Das galt für Schwert und Pflug unserer Vorfahren wie für die Brücke und den Ofen von heute. Wer eine 99%-ige Sicherheit, Formensprache, Funktion und Qualität erreichen will und zusätzlich die Produktionsüberwachung durch den TÜV-Süd einbezieht, kann über seine Verlässlichkeit ganz offen sprechen. Letzteres haben wir uns besonders zu Herzen genommen. Vielleicht liegt es daran, dass man ihnen die Leidenschaft ansieht, mit der sie entwickelt und gebaut worden sind. Ihre unvergängliche Schönheit macht sie jedenfalls so einzigartig wie ihre Persönlichkeit. Schätzen Sie sanft geschwungene oder gradlinig klare Formen? Sie haben die Wahl.

Für pures Feuervergnügen.
Mit einem reinen Gewissen.

POÊLES PIVOTANTS

Comme aucun autre système, les produits Max Blank répondent aux souhaits actuels de flexibilité, de mobilité et sont conçus de telle sorte qu´ils puissent être présents n´importe où chez vous. Pivotez le feu du poêle où vous le souhaitez, de la salle à manger au salon et vice-versa. L´origine de l´innovation Max Blank High-Quality. Vous obtiendrez de Max Blank High-Quality un plus, que vous pivotiez un poêle comme le modèle Mega pivotant ou le Nimes, nantes pivotant , ou bien un foyer large comme le Petersburg. vous serez impressionné de la facilité du pivotement: le feu du poêle pivotera toujours dans 10 ans ! En outre, nos employés motivés assurent un service et des produits de grande qualité. N´agissez pas sans réfléchir, écoutez votre cœur et tombez amoureux. Nous avons de quoi vous séduire et vous faire plaisir.

Typique Max Blank:
Confort expansif.

DREHBARES FEUER

Wie kaum ein anderes System entsprechen Max Blank-Produkte den aktuellen Wünschen der Menschen nach Flexibilität und Mobilität und sind so entworfen, dass sie frei im Raum stehen können. Sie können das Ofenfeuer drehen, wohin Sie wollen, vom Esszimmer zur Kuschelecke oder umgekehrt. Dies ist die Ursprungs-Innovation von Max Blank - High Quality. Ob Sie ein quadratisches Feuer drehen, wie im Original-Mega oder im Breitformat-Feuer, wie hier im Petersburg. Sie werden fühlen und sehen, wie sicher und einfach das schwebende Feuer sich drehen lässt. Eines bekommen Sie noch zusätzlich von Max Blank - High Quality ohne Aufpreis: Das Ofenfeuer dreht sich auch noch in 10 Jahren! Darüber hinaus garantieren engagierte Mitarbeiter für die hohe Qualität der Max Blank-Geräte und stehen weltweit für hervorragenden Service. Tun Sie nichts Unüberlegtes, hören Sie auf Ihr Gefühl und verlieben Sie sich.

Typisch Max Blank:
Raumgreifende Behaglichkeit.

PETERSBURG

Holz/Bois ➢	78 / 80 %	6,7	-4	Jusq. -6	85 x 72 x 85 cm 238 kg	52 cm	21 mg/m3	1244 / 0,100	Das querformatige Architektur-Ofenfeuer drehbar, wohin Sie es wollen !
W.-Grad: RE:	kW:	Feuer (h): Feu (h):	W.-Abgabezeit: T. de restit°:	Maße: B x T x H Mesures: l x p x h	Scheitholz: Bûches:	Staub: poussière:	CO: mg/m3 / %		Vision de feu panoramique et orientable à souhait !

PETERSBURG

OLDENBURG

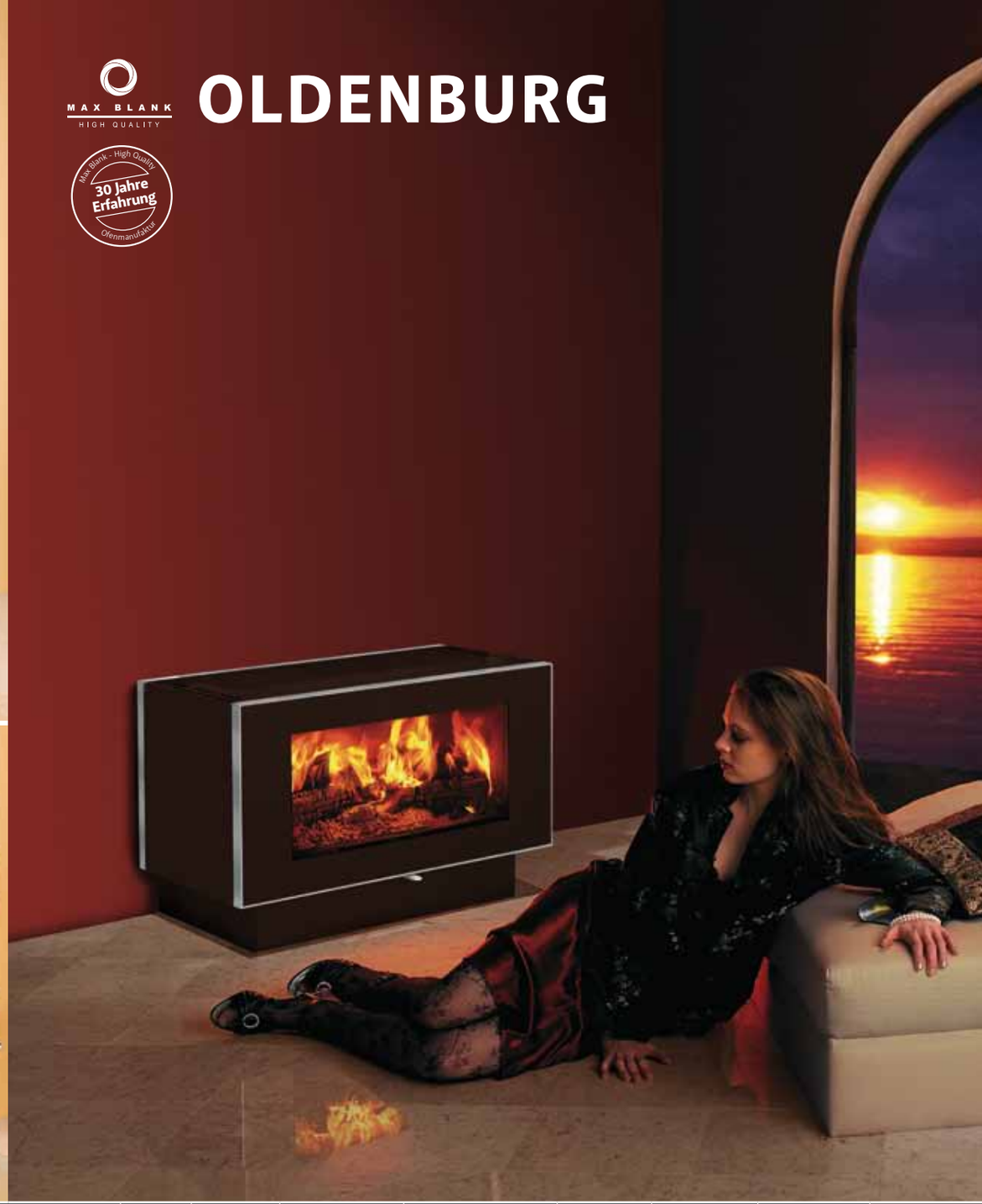

Holz/Bois ➢	78 / 80 %	6,7	-4	Jusq. -6	85 x 72 x 85 cm 238 kg	52 cm	21 mg/m3	1244 / 0,100	78 / 80 %	6,7	-4	Jusq. -6	85 x 52 x 60 cm 203 kg	52 cm	21 mg/m3	1244 / 0,100	⮜ Holz/Bois
184	W.-Grad: RE:	kW:	Feuer (h): Feu (h):	W.-Abgabezeit: T. de restit°:	Maße: B x T x H Mesures: l x p x h	Scheitholz: Bûches:	Staub: poussière:	CO: mg/m3 / %	W.-Grad: RE:	kW:	Feuer (h): Feu (h):	W.-Abgabezeit: T. de restit°:	Maße: B x T x H Mesures: l x p x h	Scheitholz: Bûches:	Staub: poussière:	CO: mg/m3 / %	185

LES QUATRES ÉLÉMENTS

Certains l'ont rêvé Max Blank l'a fait, la combinaison des quatre éléments « l'eau, le feu, l'air et la terre » sur un même appareil est une prouesse technique et esthétique qui à été reconnue et saluée par la majorité des publications avant-gardistes en technologie et design. S'il est naturel sur un appareil à bois de combiner le feu et l'air l'un ne pouvant aller sans l'autre, Max Blank a dès l'origine parié sur la terre plus précisément l'argile réfractaire pour assurer le rayonnement de ses appareils. Il ne restait que l'eau pour utiliser les quatre éléments. Fruit d'un long développement et le dépôt de plusieurs brevets, l'élément eau est venu compléter le modèle Niagara. Cet appareil anime un intérieur en toute saison ; en hiver les fonctions chauffage et cascade se doublent d'une humidification et d'une capture de poussière, en été la fonction cascade confère au logement une « zenitude » et une ambiance inégalée. Le poêle été hiver c'est à la fois un programme de détente de repos et de confort thermique intégré à une esthétique sans égal. Un bijou de technologie dans un écrin design exceptionnel.

5 Utilisations:
Été - Hiver - Bien être Wellness

FEUER UND WASSER

Eine zurückhaltende, funktionale Anmutung und die hochwertige Materialkombination aus Edelstahl garantieren Wertbeständigkeit und Styleunabhängigkeit. Hier passt alles zusammen. Die Kombinationen: ein Europapatent von Max Blank. Unten das Kaminfeuer, oben die berieselnde Wasserwand. Das Modell Niagara in gesunder Harmonie von Feuer & Wasser: wohlige Strahlungswärme aus dem Holzfeuer. Faszination der Feuerromantik. Angenehmes Raumklima durch die gleichzeitige Luftbefeuchtung, Binden von Staub durch die großflächige Wasserwand. Im Sommer den Raum kühlen und die Luft befeuchten. Wohn-Wellness pur. Ein ideales Raumklima und ein „Two-in-one"- Entspannungsprogramm. Das täglich zu erleben, wird Ihnen ein Vergnügen sein. Im Dreiklang: Erholen, Entspannen und Wohlfühlen. In aller Bescheidenheit, eine Erfindung, der nur eines vorauseilt: ihr Ruf. Die angenehme Raumluft kann so sein, wie man es gerade braucht. Immer anders und doch immer passend. Bei Max Blank arbeiten alle unermüdlich daran, die Begegnung zwischen Feuer+Wasser perfekt zu machen.

5-fach Nutzen:
Sommer-Winter-Wohnwellness

NIAGARA

MAX BLANK
HIGH QUALITY

Sur les pièces en acier du foyer
10 Années de Garantie
La cassette à pellets est exclue

	Die Luft befeuchten, den Staub binden und sich vom Wasserfall inspirieren lassen !	87 % 86 / 85 %	6,5 7,5 / 11	-6 -3 / -6	Jusq. -9 Jusq. -7 / -9	77,5 x 48,5 x 188 cm 266 kg	33 cm 3,8 / 7,5 kg	31 mg/m3 36 / 30 mg/m3	1074 / 0,086 0,093 / 0,070	⮜ Holz/Bois ⮜ Pellet
188	Humidifier l'air en fixant la poussière tout en rêvant devant la cascade !	W.-Grad: RE:	kW:	Feuer (h): Feu (h):	W.-Abgabezeit: T. de restit°:	Maße: B x T x H Mesures: l x p x h	Scheitholz: Bûches:	Staub: poussière:	CO: mg/m3 / %	189

ANGEL FALLS

Holz/Bois ➢	78 / 80 %	6,7	-4	Jusq. -7	116 x 67,5 x 213,5 cm 642 kg	52 cm	21 mg/m3	1244 / 0,100	Die Luft befeuchten, den Staub binden und sich vom Wasserfall inspirieren lassen !	
	W.-Grad: RE:	kW:	Feuer (h): Feu (h):	W.-Abgabezeit: T. de restit°:	Maße: B x T x H Mesures: l x p x h	Scheitholz: Bûches:	Staub: poussière:	CO: mg/m3 / %	Humidifier l'air en fixant la poussière tout en rêvant devant la cascade !	

VOS AVANTAGES BOIS OU PELLET

OLDENBURG – BOIS P. 185

- La culture du feu au format horizontale
- Avec poignée confortable et toujours froide
- Prend les bûches allant jusqu´à 50cm de long
- Porte à retour automatique
- Toutes les pièces métalliques sont de notre fabrication

PETERSBURG – BOIS P. 182

- Architecture horizontale attractive avec les bords arrondis
- Écartement du mur de seulement 4 cm! (non rotatif.)
- Large foyer de plus de 60 cm
- Vision panoramique du feu et malgré ses 250 kg au lignes toujours élégantes
- Porte à retour automatique brevetée

AZZURRO BF – BOIS / PELLET P. 92

- Design aux formes arrondies avec un jeu de flammes fascinant
- Prend facilement les bûches de 33 cm de long
- Accumule la chaleur grâce au 70 kg de chamotte qu'il restitue pendant jusqu´à 18 heures
- Grand four permettant d'utiliser l'énergie gratuite disponible pour cuire et rôtir
- Toutes les pièces métalliques sont de notre fabrication

ANGEL FALLS – BOIS P. 190

- Un poêle à bois Wellness avec feu et eau
- L´eau ruisselle du haut sur une cascade étagée en pierre ondulée
- En bas le foyer horizontal avec le réservoir à eau
- Réduit la poussière et humidifie l'air agréablement dans votre séjour
- Assure un climat optimal en hiver et en été

AREZZO – BOIS / PELLET P. 172

- Il a tout: design, utilité et proportions
- Avec des éléments de fonction et design personnels un poêle typiquement et incontestablement Max Blank
- Poignée en inox toujours froide
- Design rétro
- Couvercle en pierre naturelle massif accumule la chaleur
- Prend les bûches allant jusqu´à 33 cm de long
- des inserts inox donnent son aspect distinctif à l'Arezzo

NIAGARA – BOIS / PELLET P. 188

- Un véritable poêle à bois Wellness
- Avec télécommande
- L'association de deux éléments qui s'opposent: En haut la cascade d´eau et en bas le feu
- Réduit la poussière au travers de l'absorption par la cascade et humidifie l'air
- Détente grâce à la chute d´eau et le feu romantique
- Rafraîchit la pièce en été et réchauffe celle-ci en hiver
- Technique de feu brevetée depuis des années

IHRE VORTEILE HOLZ ODER PELLET

OLDENBURG – HOLZ S. 185

- die querformatige oder horizontale Ofenkultur
- mit bequemen und immer kühlem Heiztürgriff
- nimmt bis zu 50 cm breite Holzstücke leicht auf
- Heiztüre verschließt selbstständig
- Stählernes wird im eigenen Hause produziert

PETERSBURG – HOLZ S. 182

- ansprechende horizontale Architektur mit gerundeten Kanten
- nur 4 cm Wandabstand erforderlich! (bei nicht drehb.)
- breiter Brennraum bis 60 cm
- große Feuerromantik und mit 250 kg immer noch schnittig
- patentierter selbstschließender Türverschluss

AZZURRO BF – PELLET / HOLZ S. 92

- gerundetes Feuerdesign bei schönsten Feuerspiel im Kaminfeuer
- nimmt bequem 33er Holzscheite kreuz und quer auf
- speichert mit seiner rund 70 kg schweren Feuerschamotte, die Wärme bis zu 18 Stunden
- man kann sich wärmen und mit kostenloser überschüssiger Energie Braten und Backen
- patentierte Holzabbrandtechnik

ANGEL FALLS – HOLZ S. 190

- ein klassischer Wohnwellness Kaminofen mit Feuer und Wasser
- von oben rieselt schäfchenwolkenartig das Wasser
- unten das querformatige Kaminfeuer mit dem Wasservorrat
- bindet den Hausstaub und sorgt für eine angenehme Wohnraum-Luftbefeuchtung
- sorgt im Winter und im Sommer für ein optimales Raumklima

AREZZO – PELLET / HOLZ S. 172

- im Einklang: Nutzen, Design und Proportionen
- ein Max Blank Kaminofen verfügt über typische und unverkennbare Funktions- und Designelemente
- immer kühler, Edelstahl-Heiztürgriff
- im Retro Design
- 10 Jahre Brennraum Stahl-Garantie
- massiver schwerer Steindeckel speichert die Wärme
- schöne Edelstahl-Applikationen machen den Arezzo unverwechselbar

NIAGARA – PELLET / HOLZ S. 188

- ein echter Wohnwellness-Kaminofen
- Funkfernbedienung zur Pumpensteuerung
- faszinierendes Gegenspiel: oben der Wasserfall - unten das Feuer
- bindet Staub und befeuchtet die Raumluft
- Entspannung am Wasserfall und Feuerromantik
- wärmt im Winter und erfrischt im Sommer
- patentierte Holzabbrandtechnik

MAX BLANK HIGH QUALITY

Voir d'autres avantages intéressants et incomparables page 258, 259 !
D'autres avantages des combinaisons bois - pellet sans électricité voir page 2, 3 !
Weitere interessante und unvergleichbare Vorzüge siehe in Seite 258, 259 !
Stromlose Pellet-Holz-Kombifeuerungs-Vorteile siehe in Seite 2, 3 !

PLAQUE DE PROTECTION D'ETINCELLES

FUNKENSCHUTZPLATTE

Nous souhaitons remercier particulièrement la manufacture WEITZER - PARKETT, d'avoir mise gracieusement à notre disposition ses planches en bois naturelle de haute qualité qui sont installées dans le monde entier. www.hain.de

Wir bedanken uns hier ganz besonders bei der WEITZER - PARKETT, welche mit höchsten Qualitätsansprüchen in aller Welt seine schönen Naturholzdielen zum Einsatz bringt und diese uns auch hier dazu zur Verfügung gestellt hat. www.hain.de

Afin de protéger les sols inflammables, une plaque amovible en verre ESG adaptée aux contours du poêle est mise devant celui-ci. Elle est facile à ranger en été mettant ainsi en évidence le poêle tant que meuble.

Zum Schutz für brennbare Fußböden wird eine zur Ofenform passende Funkenschutz-ESG-Glasplatte vorgelegt, welche in den Sommermonaten bequem weggenommen werden kann und dadurch der Kamin-Ofen in Funktion als Möbelstück noch schöner zur Geltung kommt.

SYSTEM KAMINE BELFORT

FOYER/BRENNRAUM

01. Technique de chauffage au bois avec une chamotte haute température.

02. Air primaire de combustion sortant par des fins buses.

03. Arrivée d'air secondaire réglée pour nettoyer la vitre du foyer.

04. La chamotte déflectrice de la chambre de combustion conduit la flamme de nouveau à la façade.
a) canal d'inversion des gaz.

05. Une deuxième plaque déflectrice du feu afin d'augmenter le rendement.
b) deuxième canal d'inversion des gaz

06. Troisième plaque déflectrice en acier finition spéciale pour réduire le taux de poussière.

07. Branchement d'évacuation des fumées directement dans le conduit ou de suite dans le bloc d'accumulation afin de mieux distribuer la chaleur.

08. Dessus du Belfort XO ou Belfort XS de plaques en ardoise anthracite finement taillées, en dessous un support est préparé pour un cache-conduit.

09. Régulateur d'air pour accumuler la chaleur de manière optimale.

10. Poignée en inox confortable qui reste toujours froide.

11. Technique de fermeture automatique de porte de foyer.

12. Charnière massive sans entretien pour la porte du foyer.

13. Régulateur de combustion : en rajoutant une ou deux fois du bois vous pouvez profiter du feu romantique jusqu'à 6 heures et avec le bloc d'accumulation supplémentaire jusqu'à 24 heures savourer l'agréable chaleur de rayonnement.

01. Holzfeuerungstechnik mit Hochtemperatur-Schamotte.

02. Primär-Feuerungs-Zuluft aus feinen Düsen strömend.

03. Gesteuerte Sekundärzuluft zum klaren Spülen der Feuerscheiben.

04. Feuer-Umlenkschamotte bringt die Flamme nochmals zur Front.
a) Feuerumlenk-Zwischenraum.

05. Nochmalige Feuer-Umlenkplatte um den Wirkungsgrad zu erhöhen.
b) Zweiter Feuer-Umlenk-Zwischenraum.

06. Dritter Feuer-Umlenk-Spezialstahl um den Feinstaub zu minimieren.

07. Rauchgasabgang-Anschluss direkt in den Schornstein oder sofort zur besseren Wärmeverteilung in den Wärmespeicher.

08. Belfort XO- oder XS-Decke aus fein geschliffenen Anthrazit-Schiefer-Platten, darunter ist die Aufnahme für eine bauseitige- oder Systemhaube vorbereitet.

09. Luftregelung zum optimalen Wärmespeichern. Dies kann auch rechts eingesetzt werden.

10. Immer kühler und bequemer edelstählerne Heiztürgriff.

11. Technik zum Selbstschließen der Heiztüre. Ein bequemer und patentierter Türverschluß.

12. Massive wartungsfreie Scharniere für die robuste Heiztüre.

13. Feuerungs-Regler: Mit 1-2 x Holznachlegen können Sie bis zu 6 Stunden die Holzfeuerromantik und mit dem Zusatz-Speicherblock bis zu 24 Stunden die angenehme Strahlungswärme genießen. Spannung im Design, entspannend die Wirkung.

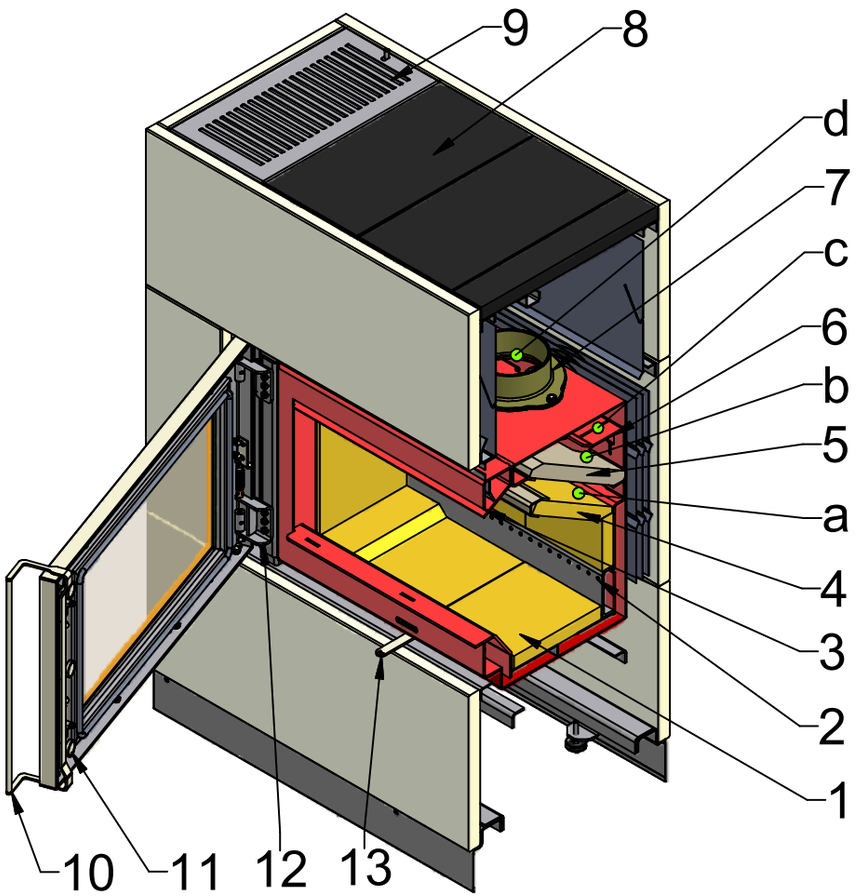

BELFORT

CONSTRUCTION/ KONSTRUKTION

01. Noble façade en pierre 3-4 cm d´épaisseur avec fonction d'accumulation de chaleur.

02. Porte massive à retour automatique et facile d'entretien, avec un cadre inox.

03. Chambre à combustion pour bûche de 50cm avec habillage intérieur munie de chamotte accumulant la chaleur.

04. En équipement spécial, un bloc d´accumulation: En rajoutant une ou deux fois du bois, ce modèle Belfort émet la chaleur de l´allumage jusqu´à 24 heures par rayonnement.

05. Une multitude de possibilités de raccordement: Sortie des fumées à l´intérieur du Belfort latérale ou arrière. La sortie de dessus sans/avec cache-conduit à demi-hauteur ou en hauteur de la pièce.

06. Les couvercles du Système de cheminée Belfort sont équipés de plaques en ardoise polie et d´une grille d´aération pour régler l´accumulation de chaleur. Le cadre intérieur peut accueillir le cache-conduit optionnel. Veuillez préciser à la commande le type de cache.

07. Un solide système de support en acier assure un montage rapide sans poussière et colle.

08. Un déflecteur de chaleur distribue de manière régulière la chaleur reçu au Belfort S.

09. Patte de fixation pour montage de pierre naturelle rapide et simple. À tout moment le poêle peut être démonté facilement et sans perte.

10. Dosseret en pierre d´accumulation de 4cm d'épaisseur assure une durée d´un siècle.

11. Cheminée avec socle muni de pieds ajustable.

12. Entouré de tout côté de belle pierre naturelle d´accumulation et d´entretien facile.

13. Cache en acier perforé sur 4 côtés pour l´entrée d´air frais.

01. Edle Natursteinfront 3-4 cm dick auch in Funktion als Wärmespeicher.

02. Selbstschließende, massive und wartungsfreie Ofentüre, von einer Edelstahlfacette umgeben.

03. Holzfeuer-Brennraum für 50 cm Holzlänge und mit Wärmespeicher-Schamotte–Innenverkleidung.

04. Als Sonderausstattung ein Wärmespeicherblock: Bei 1-2 x Holz nachlegen spendet dieser Belfort vom Anzünden bis zum Erkalten max. 24 Stunden die angenehme Strahlungswärme.

05. Vielseitiger Rauchrohr-Anschluss: Abgang innerhalb vom Belfort seitlich oder hinten. Der Abgang nach oben ohne/mit halbhoher oder decken hoher Kaminhaube, auch bauseits möglich.

06. Die Kamindecken der Belfort System Kamine werden mit großformatigen, fein geschliffenen Schieferplatten und 1 Luftgitter zur Speicherwärme-Regelung ausgestattet. Darunter integriert ist der Tragrahmen für den optionellen Kaminhauben-Aufbau. Bitte bei Bestellung mit angeben.

07. Massives Stahlträger System sorgt für eine schnelle Kleber- und staubfreie Montage.

08. Wärmeleitbleche verteilen die gleichmäßige Wärmeabgabe am Belfort S.

09. Befestigungslaschen für schnelle und einfache Naturstein-Montage. Auch zu einem späteren Zeitpunkt ist ein verlustfreier Abbau wieder möglich.

10. Rückseitiger 4cm Natur-Speicherstein sorgt für eine jahrhundert lange Nachhaltigkeit.

11. Einstellbarer Kamin-Stahlsockel.

12. Naturstein seitlich, also allseitig von pflegeleichten nachhaltigen und schönsten Natur-Speichersteinen umgeben.

13. 4-seitige Lochdeko-Blende für den Kaltluft-Eintritt.

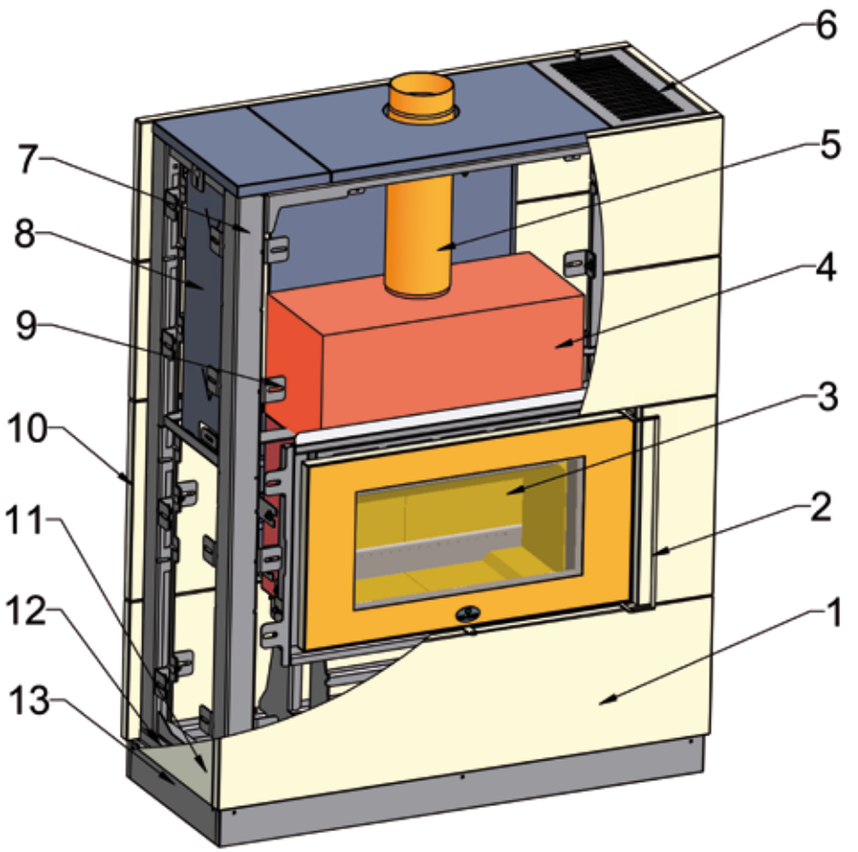

BELFORT XS

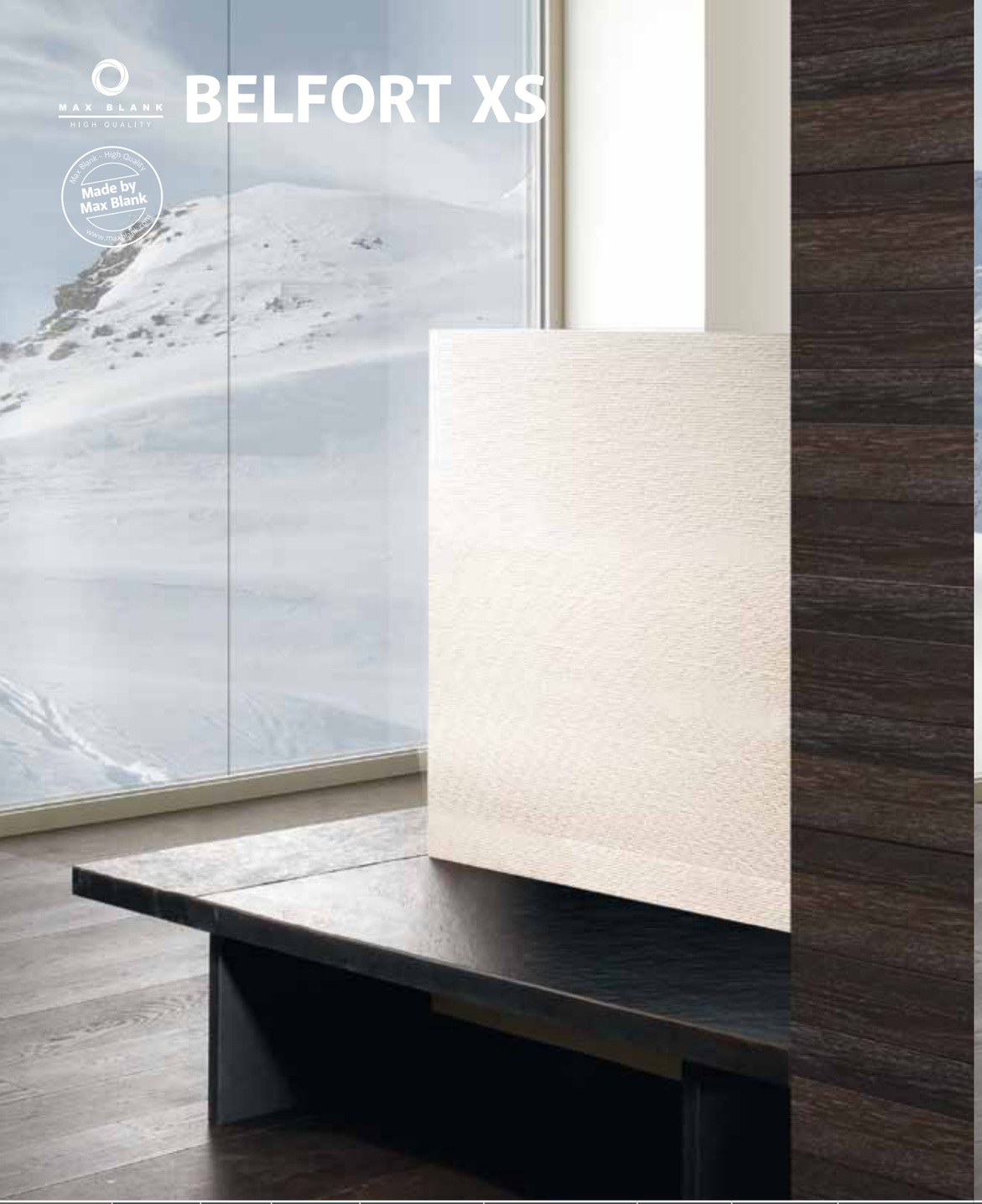

BELFORT XS

Holz/Bois ➢	78 / 80 %	6,7	-4	Jusq. -9 / -15	128 x 52 x 130 cm 563 kg	52 cm	21 mg/m3	1244 / 0,100	78 / 80 %	6,7	-4	Jusq. -9 / -15	128 x 52 x 130 cm 563 kg	52 cm	21 mg/m3	1244 / 0,100	⮜ Holz/Bois
200	W.-Grad: RE:	kW:	Feuer (h): Feu (h):	W.-Abgabezeit: T. de restit°:	Maße: B x T x H Mesures: l x p x h	Scheitholz: Bûches:	Staub: poussière:	CO: mg/m3 / %	W.-Grad: RE:	kW:	Feuer (h): Feu (h):	W.-Abgabezeit: T. de restit°:	Maße: B x T x H Mesures: l x p x h	Scheitholz: Bûches:	Staub: poussière:	CO: mg/m3 / %	201

BELFORT XS

Holz/Bois ➤	78 / 80 %	6,7	-4	Jusq. -9 / -15	128 x 52 x 130 cm 563 kg	52 cm	21 mg/m3	1244 / 0,100
202	W.-Grad: RE:	kW:	Feuer (h): Feu (h):	W.-Abgabezeit: T. de restit°:	Maße: B x T x H Mesures: l x p x h	Scheitholz: Bûches:	Staub: poussière:	CO: mg/m3 / %

BELFORT S

78 / 80 %	6,7	-4	Jusq. -9 / -15	128 x 52 x 165 cm 652 kg	52 cm	21 mg/m3	1244 / 0,100	➤ Holz/Bois
W.-Grad: RE:	kW:	Feuer (h): Feu (h):	W.-Abgabezeit: T. de restit°:	Maße: B x T x H Mesures: l x p x h	Scheitholz: Bûches:	Staub: poussière:	CO: mg/m3 / %	203

BELFORT L

	Mit nur 4 cm Wandabstand fügt sich der Kamin unaufdringlich in Ihren Lebensraum ein.	78 / 80 %	6,7	-4	Jusq. -9 / -15	165 x 54 x 165 cm 921 kg	52 cm	21 mg/m3	1244 / 0,100	≺ Holz/Bois
204	Avec une distance au mur de 4 cm seulement cette cheminée s'insère discrètement dans votre espace de vie.	W.-Grad: RE:	kW:	Feuer (h): Feu (h):	W.-Abgabezeit: T. de restit°:	Maße: B x T x H Mesures: l x p x h	Scheitholz: Bûches:	Staub: poussière:	CO: mg/m3 / %	205

BELFORT L

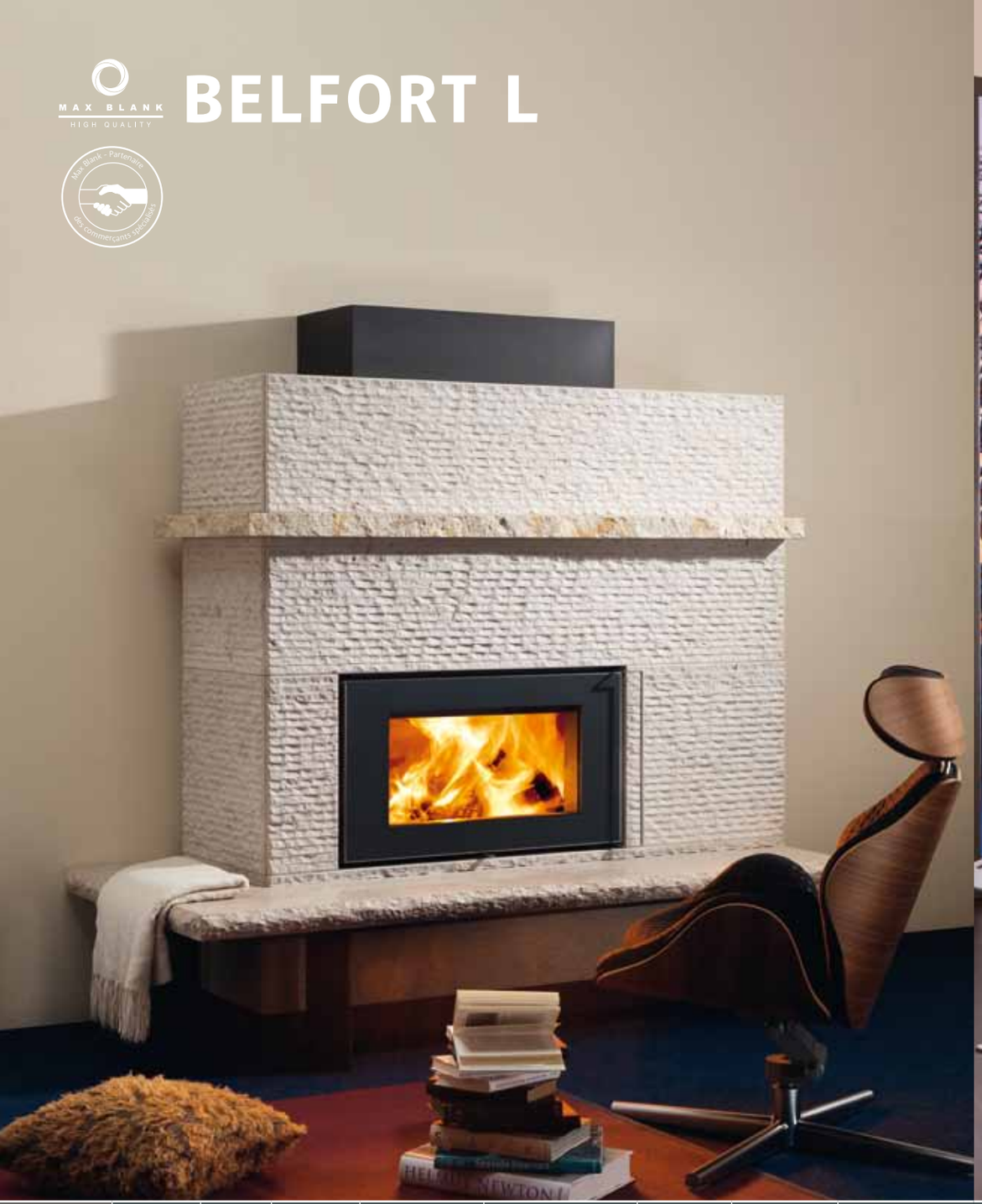

BELFORT L

Holz/Bois ➢	78 / 80 %	6,7	-4	Jusq. -9 / -15	165 x 54 x 165 cm 921 kg	52 cm	21 mg/m3	1244 / 0,100	78 / 80 %	6,7	-4	Jusq. -9 / -15	165 x 54 x 165 cm 921 kg	52 cm	21 mg/m3	1244 / 0,100	⮜ Holz/Bois
206	W.-Grad: RE:	kW:	Feuer (h): Feu (h):	W.-Abgabezeit: T. de restit°:	Maße: B x T x H Mesures: l x p x h	Scheitholz: Bûches:	Staub: poussière:	CO: mg/m3 / %	W.-Grad: RE:	kW:	Feuer (h): Feu (h):	W.-Abgabezeit: T. de restit°:	Maße: B x T x H Mesures: l x p x h	Scheitholz: Bûches:	Staub: poussière:	CO: mg/m3 / %	207

BELFORT XL

BELFORT XL

Holz/Bois ➢	78 / 80 %	6,7	-4	Jusq. -9 / -15	165 x 53 x 165 cm 860 kg	52 cm	21 mg/m3	1244 / 0,100	78 / 80 %	6,7	-4	Jusq. -9 / -15	165 x 53 x 165 cm 860 kg	52 cm	21 mg/m3	1244 / 0,100	⮜ Holz/Bois
208	W.-Grad: RE:	kW:	Feuer (h): Feu (h):	W.-Abgabezeit: T. de restit°:	Maße: B x T x H Mesures: l x p x h	Scheitholz: Bûches:	Staub: poussière:	CO: mg/m3 / %	W.-Grad: RE:	kW:	Feuer (h): Feu (h):	W.-Abgabezeit: T. de restit°:	Maße: B x T x H Mesures: l x p x h	Scheitholz: Bûches:	Staub: poussière:	CO: mg/m3 / %	209

EINBAUKAMIN / INSERT BELFORT SE

Holz/Bois ➢	78 / 80 %	6,7	-4	Jusq. -9 / -15	128 x 48 x 165 cm 340 kg	52 cm	21 mg/m3	1244 / 0,100	"Arima-Kamineinsatz" mit Steinwand nach Kundenwunsch vom Ofenbauer eingebaut !	
210	W.-Grad: RE:	kW:	Feuer (h): Feu (h):	W.-Abgabezeit: T. de restit°:	Maße: B x T x H Mesures: l x p x h	Scheitholz: Bûches:	Staub: poussière:	CO: mg/m3 / %	Insert Arima avec façade de pierre naturelle intégré par votre artisan spécialisé selon votre choix !	211

INSERT KE ARIMA

KAMINEINSATZ KE ARIMA

TRADITION & PERSONNALISATION

INDIVIDUELLES EINBAU-SYSTEM

CONCU ET INTEGRE PAR VOTRE REVENDEUR!

GEPLANT, EINGEBAUT VON IHREM OFENBAUER!

ou comme sur P. 210

oder wie in S. 210

KE Arima

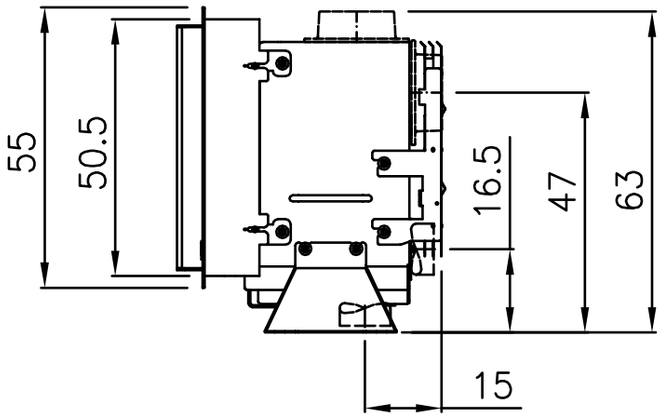

KE Arima

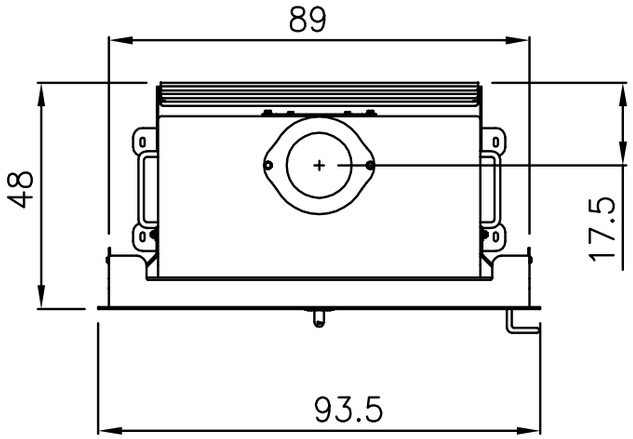

Arima, l'insert flexible adaptable à la géométrie de votre maison. La ligne horizontale procure une vision de feu qui enchante le regard: cheminée au design épuré, un retour aux sources et un design intemporel.

Arima, der flexible Kamineinsatz zur passgenauen Gestaltung im Einklang verfügbarer Wohngeometrie. Die horizontale Linie ist allgegenwärtig als Leitlinie des Blickes: Bewusst reduziertes Kamindesign als klares Statement gegen schnelllebige Trends.

Holz/Bois ➢ Pellet ➢	83 % 83 %	7,5 8,7	-7 -6	Jusq. -16 / -24 Jusq. -16 / -24	90 x 68 x 165 cm 570 / 720 kg	33 cm 7,5 kg	31,6 mg/m3 22 mg/m3	806,4 / 0,065 1073 / 0,086	Ein freistehender Kamin mit einer creme Natursteinfront und seitlich gebürstetem Schiefer.
W.-Grad: RE:	kW:	Feuer (h): Feu (h):	W.-Abgabezeit: T. de restit°:	Maße: B x T x H Mesures: l x p x h	Scheitholz: Bûches:	Staub: poussière:	CO: mg/m3 / %	Une cheminée en pose libre avec une façade blanc crème et panneaux latéraux en ardoise brossée.	

Holz/Bois ➢	83 %	7,5	-7	Jusq. -16 / -24	90 x 68 x 165 cm	33 cm	31,6 mg/m3	806,4 / 0,065	83 %	7,5	-7	Jusq. -16 / -24	90 x 68 x 165 cm	33 cm	31,6 mg/m3	806,4 / 0,065	⮜ Holz/Bois
Pellet ➢	83 %	8,7	-6	Jusq. -16 / -24	570 / 720 kg	7,5 kg	22 mg/m3	1073 / 0,086	83 %	8,7	-6	Jusq. -16 / -24	570 / 720 kg	7,5 kg	22 mg/m3	1073 / 0,086	⮜ Pellet
216	W.-Grad: RE:	kW:	Feuer (h): Feu (h):	W.-Abgabezeit: T. de restit°:	Maße: B x T x H Mesures: l x p x h	Scheitholz: Bûches:	Staub: poussière:	CO: mg/m3 / %	W.-Grad: RE:	kW:	Feuer (h): Feu (h):	W.-Abgabezeit: T. de restit°:	Maße: B x T x H Mesures: l x p x h	Scheitholz: Bûches:	Staub: poussière:	CO: mg/m3 / %	**217**

EINBAUKAMIN / INSERT CHUR LE

	Handbehauene Steinwand vom Ofenbauer fachgerecht in Ihren Lebensraum integriert !	83 % 83 %	6,7 8,7	-4 -6	Jusq. -9 / -15 Jusq. -20	125 x 68 x 165 cm 400 kg	33 cm 7,5 kg	21 mg/m3 22 mg/m3	1244 / 0,100 1073 / 0,086	⮜ Holz/Bois ⮜ Pellet
218	Façade de pierre taillée à la main et intégrée dans votre espace de vie par votre artisan spécialisé !	W.-Grad: RE:	kW:	Feuer (h): Feu (h):	W.-Abgabezeit: T. de restit°:	Maße: B x T x H Mesures: l x p x h	Scheitholz: Bûches:	Staub: poussière:	CO: mg/m3 / %	219

EINBAUKAMIN / INSERT CHUR LE

MAX BLANK
HIGH QUALITY

Sur les pièces en acier du foyer
10 Années de Garantie
La cassette à pellets en céramique

	Kamineinsatz KE 1 mit Schieferwand nach dem Kundenwunsch fachgerecht eingebaut.	83 % 83 %	6,7 8,7	-4 -6	Jusq. -9 / -15 Jusq. -20	125 x 68 x 165 cm 400 kg	33 cm 7,5 kg	21 mg/m3 22 mg/m3	1244 / 0,100 1073 / 0,086	⮜ Holz/Bois ⮜ Pellet
	Insert KE 1 avec façade en ardoise intégré par votre artisan spécialisé selon votre choix.	W.-Grad: RE:	kW:	Feuer (h): Feu (h):	W.-Abgabezeit: T. de restit°:	Maße: B x T x H Mesures: l x p x h	Scheitholz: Bûches:	Staub: poussière:	CO: mg/m3 / %	

EINBAUKAMIN / INSERT CHUR LH

Holz/Bois ➢ Pellet ➢	83 % 83 %	6,7 8,7	-4 -6	Jusq. -9 / -15 Jusq. -20	125 x 68 x 165 cm 450 kg	33 cm 7,5 kg	21 mg/m3 22 mg/m3	1244 / 0,100 1073 / 0,086	"KE 1-Kamineinsatz" mit Steinwand nach Kundenwunsch vom Ofenbauer eingebaut !	
222	W.-Grad: RE:	kW:	Feuer (h): Feu (h):	W.-Abgabezeit: T. de restit°:	Maße: B x T x H Mesures: l x p x h	Scheitholz: Bûches:	Staub: poussière:	CO: mg/m3 / %	Insert KE 1 avec façade de pierre naturelle intégré par votre artisan spécialisé selon votre choix !	223

KE1 KAMINEINSATZ / INSERT

Design personnalisable avec les inserts Max Blank installés par votre Maître atrier, voir P. 218-221 !

Für Ihre Ofenplanung, das individuelle Kamin-design auf Ihren Wunsch gestaltet und aufgebaut, siehe S. 218-221 !

Pellet

KE1 avec porte galbée ou droite

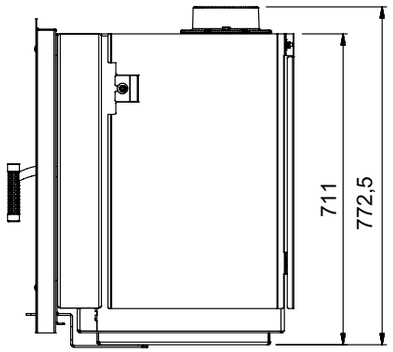

KE1 mit gebogener oder gerader Tür

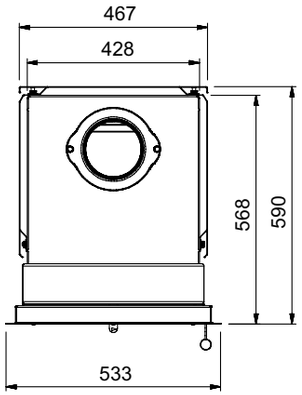

KE1 KAMINEINSATZ+BACKFACH

Voir pages 218-221 ou avec le four MAX BLANK pour rôtir et cuire

Individuelle Gestaltung mit Max Blank Kamin-Einsätzen von ihrem Ofenbauer, siehe S. 218-221 !

Bois / Holz

INSERT KE1 + COMPARTIMENT CUISSON

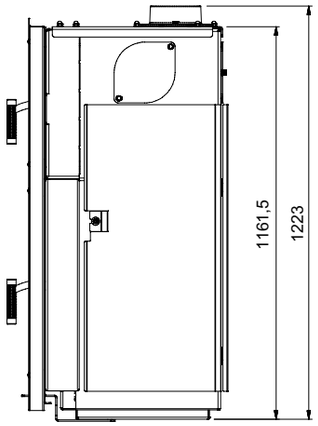

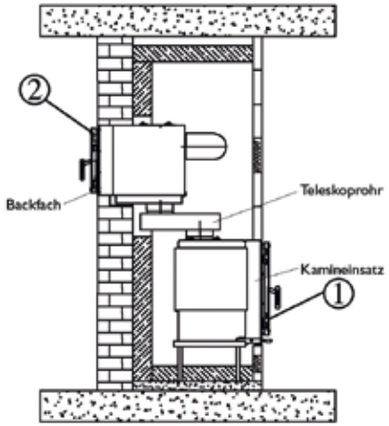

L'essentiel se trouve dans la nature. C'est précisément notre concept pour cuire et rôtir de façon écologique et économique avec ce modèle. Un résultat incomparable au niveau du goût, de la saveur et pour la santé. Avec l'insert de cheminée et le four.

Die schönsten Formen schafft die Natur, auch beim Braten und Backen, ohne zusätzliche Energiekosten und noch dazu rein ökologisch. Im Holzofen, auf dem Steinboden gegartes, schmeckt unvergleichbar und ganz bekömmlich.

NANTES E - EINBAUKAMIN / INSERT

AZZURRO E - EINBAUKAMIN / INSERT

Holz/Bois ➢ Pellet ➢	87 % 86 / 85 %	6,5 7,5 / 11	-6 -3 / -6	Jusq. -14 / -18 Jusq. -10 / -14	62 x 62 x 180,5 cm 200 / 280 kg	33 cm 3,8 / 7,5 kg	31 mg/m3 36 / 30 mg/m3	1074 / 0,086 0,093 / 0,070	83 % 83 %	7,5 8,7	-7 -6	Jusq. -18 Jusq. -18	68,5 x 67 x 156,5 cm 450 kg	33 cm 7,5 kg	31,6 mg/m3 22 mg/m3	806,4 / 0,065 1073 / 0,086	≺ Holz/Bois ≺ Pellet
226	W.-Grad: RE:	kW:	Feuer (h): Feu (h):	W.-Abgabezeit: T. de restit°:	Maße: B x T x H Mesures: l x p x h	Scheitholz: Bûches:	Staub: poussière:	CO: mg/m3 / %	W.-Grad: RE:	kW:	Feuer (h): Feu (h):	W.-Abgabezeit: T. de restit°:	Maße: B x T x H Mesures: l x p x h	Scheitholz: Bûches:	Staub: poussière:	CO: mg/m3 / %	227

KE2 KAMINEINSATZ / INSERT

PERSONNALISABLE AVEC INSERT KE 2 AU TRAVERS DE VOTRE INSTALLATEUR SPÉCIALISÉ !

10 années de garantie sur l´acier du foyer et à un rapport qualité prix attractif. Les inserts KE2 et KE3: une sorte de classicisme intemporel et indémodable. Une cheminée au design façonnable qui s´intègrera dans l´architecture de votre maison.

KE2 KAMINEINSATZ / INSERT

FÜR IHRE OFENPLANUNG, DAS INDIVIDUELLE KAMINDESIGN AUF IHREN WUNSCH GESTALTET UND AUFGEBAUT !

voir P. 226, 228

siehe S. 226, 228

Pellet

KE2 avec porte galbée ou droite	KE2 mit gebogener oder gerader Tür

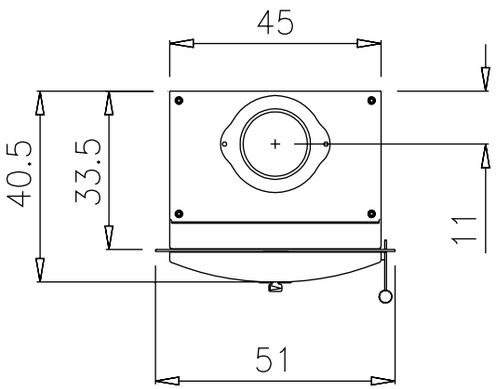

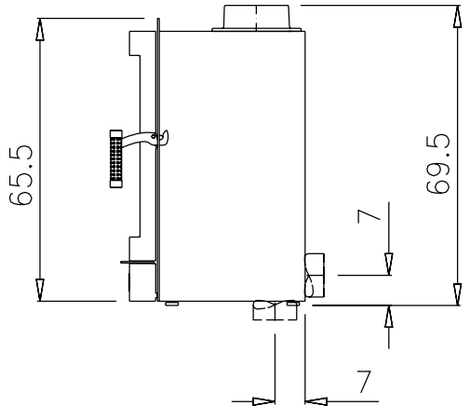

10 Jahre Brennraum-Stahlgarantie und das zu einem überraschend angenehmen Preis. Die Kamineinsätze KE2 und KE3. Ein Synonym für eine Auszeit und moderner Natürlichkeit. Ein dadurch frei gestaltbares Kamindesign bleibt spannungsvoll in der Wohnarchitektur.

KE3 KAMINEINSATZ / INSERT

D´AUTRES MODÈLES D´INSERTS DISPONIBLES AUPRÈS DE VOTRE REVENDEUR!

WEITERE MAX BLANK-KAMIN-EINSÄTZE BEI IHREM OFENBAUER!

KE3 avec porte galbée ou droite

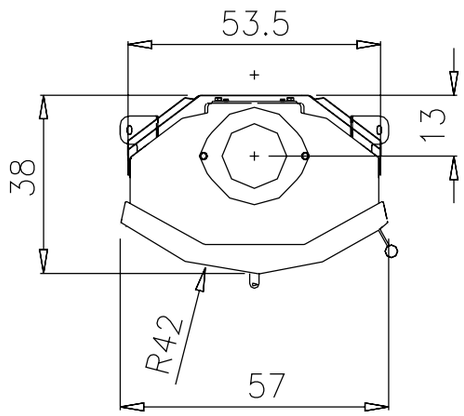

KE3 mit gebogener oder gerader Tür

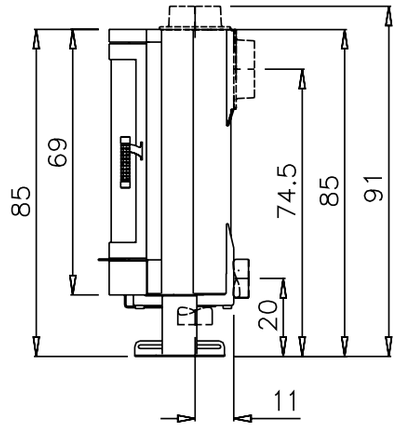

Économique, aux formes épurées, avec une finition parfaite, l´origine remonte au célèbre aciériste allemand TyssenKrupp. Les grands inserts KE2 et KE3 proposent une conception artisanale haut de gamme avec une possibilité infinie de personnalisation.

KE3 KAMINEINSATZ / INSERT

GEPLANT, GEBAUT DURCH IHREN OFENBAUER !

DESIGN PERSONNALISABLE AVEC LES INSERTS MAX BLANK INSTALLÉS PAR VOTRE MAÎTRE ATRIER !

Sparsam minimalisiert und perfekt verarbeitet und der Ursprung kommt ausschließlich aus den berühmtesten deutschen Stahlhütten, von ThyssenKrupp. Der größere Kamineinsatz KE2 und KE3. Sie bieten dem handwerklichen Aufbau eine unendliche Gestaltungsfreiheit.

EDITION SPÉCIALE

SACS EN FEUTRE

Disponible à partir de novembre (jusqu'à épuisement du stock).

Exécution simplifiée en feutre de 3 mm.

Taille	Couleur	Référence
55x36x25 cm		9190010150
55x36x25 cm		9190010151
55x36x25 cm		9190010152
55x36x25 cm		9190010153
55x36x25 cm		9190010154

SPECIAL EDITION

WOLLFILZTASCHEN

Ab November lieferbar (so lange Vorrat reicht).

Schlichte Ausführung aus 3 mm Wollfilz.

Größe	Farbe	Bestell.Nr.
55x36x25 cm		9190010150
55x36x25 cm		9190010151
55x36x25 cm		9190010152
55x36x25 cm		9190010153
55x36x25 cm		9190010154

SACS EN FEUTRE

- véritable laine naturelle
- jusqu'à 2x6 mm d'épaisseur de feutre
- double fond avec intérieur cuir véritable
- avec petite pochette latérale

Größe Taille	Farbe Couleur	Bestell.Nr. Référence
37x25x35 cm		9190010109
37x25x35 cm		9190010110
37x25x35 cm		9190010111
57x30x40 cm		9190010112
57x30x40 cm		9190010113
57x30x40 cm		9190010114
47x35x60 cm		9190010115
47x35x60 cm		9190010116
47x35x60 cm		9190010117

WOLLFILZTASCHEN

- echter Natur-Wollfilz
- bis zu 2x6 mm Filzdicke
- doppelter Taschenboden, innen Leder
- mit kleiner Seitentasche

Größe Taille	Farbe Couleur	Bestell.Nr. Référence
37x25x35 cm		9190010100
37x25x35 cm		9190010101
37x25x35 cm		9190010102
57x30x40 cm		9190010103
57x30x40 cm		9190010104
57x30x40 cm		9190010105
47x35x60 cm		9190010106
47x35x60 cm		9190010107
47x35x60 cm		9190010108

SACS EN FEUTRE
HOLZTRAGETASCHE

Die stromlosen MAX BLANK Pellet-Holz Kombiofenmodelle sind mit deren PELLET-Feuerungszubehör und umgekehrt amtlich zugelassen. Fremde Pelletsysteme sind nicht für die MAX BLANK Ofenmodelle zugelassen. Bei Nichtbeachtung erlischt jeglicher Garantieanspruch.

Seuls les poêles sans électricité MAX BLANK sont homologués avec leurs cassettes à pellets et vice versa. Des systèmes à pellets d'autres producteurs ne sont pas autorisés pour les poêles MAX BLANK. Toute autre utilisation annulera la garantie

Angaben zu diesem Katalog:
Konstruktions- oder Formänderungen, Abweichungen im Farbton, sowie Änderung des Lieferumfangs seitens des Herstellers bleiben auch während der Lieferzeit vorbehalten und können allein hieraus keine Rechte abgeleitet werden. Abbildungen können auch Zubehör oder Exklusiv-Ausstattungen enthalten, welche nicht zum serienmäßigen Lieferumfang gehören. Aussagen über rechtliche Vorschriften haben nur für das deutsche Gesetz Gültigkeit, Änderungen, Druckfehler sowie Struktur- und Farbabweichungen der Materialien vorbehalten.
Telefon: +49 (0) 90 82 / 10 01 • Fax: +49 (0) 90 82 / 20 02 • info@maxblank.com

Données sur ce catalogue:
Les photos présentées dans ce catalogue n'ont aucun caractère contractuel, dans la mesure où les « chromies » d'impression et l'éclairage des prises de vues peuvent faire varier les teintes, couleurs ou textures des matériaux qui entre dans la composition des produits proposés. Les accessoires ou objets présentés sur ou autour des produits sont des exemples non fournis avec les produits. La pierre, le bois, entrant dans la composition de certains produits, sont des matières vivantes et naturelles qui peuvent présenter des nuances de couleurs, de texture, des taches ou des inclusions d'éléments naturels tels que veines, flammes ,géodes ou states. Ces détails garant de l'authenticité des matériaux ne peuvent être assimilable à des défauts ou faire l'objet d'un refus ou échange. L'installation des produits doit être réalisée par des professionnels dans le cadre et les législations en vigueur dans les pays de livraison.
Téléphone France: +49 (0) 90 82 / 96 78 70 • Fax: +49 (0) 90 82 / 96 78 39 • info@maxblank.fr

Copyright:
Nachdruck, Vervielfältigungen, auch Auszugsweise sind nur durch schriftliche Genehmigung des Verfassers zugelassen.

Herausgeber:
Max Blank

Produktdesign:
Max Blank

Produktentwicklung:
Dipl. Ing. Uhl

Produktproduktion:
Dipl.Ing. Thomas Blank

Film-und Videoproduktion:
www.mf-mediapro.de

Konzept u. Grafik-Umsetzung:
www.gruss-media.de

Möbel- & Einrichtungspartner:
www.wohnzimmer-dkb.de

Veredelung und Druck:
www.steinmeier.net

Une légende ne peut pas être copiée, seulement réinventée.
Parmi nos avantages se trouvent nos brevets mettant en relief les incomparables produits Max Blank. Afin que vous ne soyez pas confronté un jour à la même finesse technique, un même détail ou une même forme, nous les avons déposé à l'office de la propriété industrielle. Ainsi, la technique classique de combustion à bois trouve son origine dans la technique des poêles en faïences et des poêles traditionnels, qui ont fait leurs preuves durant des décennies. Max Blank l'a alors redécouverte pour ses poêles ainsi que ses cassettes à pellets sans électricité, l'a spécialisée et brevetée. De plus, elle présente un autre avantage important: elle est en accord avec une énergie renouvelable locale, le bois. Grâce à celui-ci, les emplois de bûcherons augmentent, l'effet de serre n'est pas influencé et le CO2 du foyer n'est pas surchargé. La fine différence, importante par ses effets.

MAX BLANK
HIGH QUALITY

Eine Legende kann man nicht kopieren. Nur neu erfinden.
Zu den vielen Vorteilen zählen auch die Patente, welche die Unvergleichbarkeit eines Max Blank-Produktes auszeichnen. Damit Sie eines Tages nicht bei einem anderen Produkt in "Kopie" die gleiche technische Raffinesse, ein schönes Detail oder eine tolle Formgebung finden, so haben wir diese zu Ihrem Schutze zum Patentamt getragen. Zum Beispiel die klassische Holzfeuerungstechnik stammt aus der Jahrzehnte bewährten Kachelofen- und Grundofenfeuertechnik. Sie wurde von Max Blank für die Kaminofentechnik wieder neu entdeckt und auf den speziellen Holzabbrand sowie auf die stromlose Pellet-Feuerung spezialisiert und patentiert. Sie ist abgestimmt auf die erneuerbare Energie, für den heimisch nachwachsenden Rohstoff Holz. Dadurch wachsen die Arbeitsplätze unserer Waldbauern, der Treibhauseffekt wird nicht beeinflusst, der CO2-Haushalt nicht belastet. Der feine Unterschied. Groß in seiner Wirkung

MAX BLANK
HIGH QUALITY

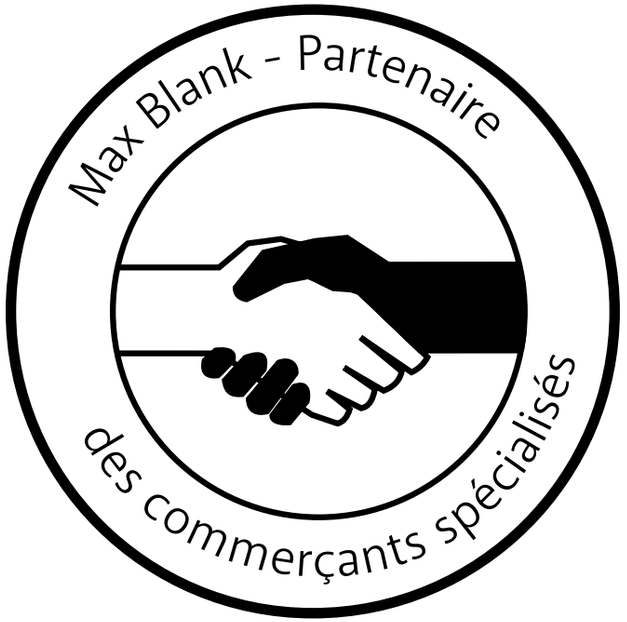

Spécialistes dans le domaine du chauffage et du confort, nos partenaires sont des experts dans le conseil et l'agencement de vos pièces à vivre. Ils apprécieront avec soin vos besoins en termes de puissance, d'ergonomie, de confort ainsi que vos souhaits en matière d'économie d'énergie. Ils sauront vous proposer les couleurs, textures et options les plus en harmonie avec vos envies et avec l'architecture de votre intérieur. L'installation se fera par des techniciens compétents et expérimentés dans le respect des normes en vigueur et des règles de l'art. Les conseillers commerciaux ainsi que les installateurs s'astreignent tous les ans à des stages de perfectionnement dans nos unités pour conserver le statut de Partenaire Max Blank.

MAX BLANK
HIGH QUALITY

Sie sind Spezialisten auf dem Gebiet „Wärme und Wohnen". Sie verfügen über sehr viel Erfahrung in allen Belangen der natürlichen Wärmetechnik. Sie kennen Land und Leute, die unterschiedlichen Lebensweisen - und nach einem Gespräch auch Ihre Bedürfnisse, Ihren Wohnraum zu einem echten Wohlfühlraum zu machen. Die Leistung des Max Blank Partners umfasst neben der Beratung auch Montage und Kundenservice. Sie arbeiten mit einem ganzheitlichen Gestaltungskonzept, analysieren räumliche Gegebenheiten und ordnen die gewünschten Funktionsbereiche zu. Gerne zeigen sie Ihnen den Mehrwert von Max Blank – High Quality, denn: Wenn Sie etwas billiger kaufen, kann der eventuell erforderliche Ersatzkauf am Ende viel mehr kosten als der werthaltige Erstkauf.

MAX BLANK
HIGH QUALITY

Toulon II ➢ 267

Toulon II ➢ 267

Dijon L ➢ 267

Dijon S ➢ 267

Lille IV ➢ 267

Lille Basic ➢ 267

Vulkan ➢ 267

Frankfurt ➢ 267

Nimes ➢ 267

Nimes L ➢ 267

Rio S ➢ 267

Rio S ➢ 267

Nantes L ➢ 267

Nantes L ➢ 267

Rio WF ➢ 267

Rio SP ➢ 267

Toulouse BF ➢ 267

Toulouse SP ➢ 267

Odin S ➢ 267

Odin SP ➢ 267

Toulouse WF ➢ 267

Toulouse SP ➢ 267

Odin BF ➢ 267

Odin SP ➢ 267

Azzurro BF ➢ 267

Atlanta BF ➢ 267

Odin BF ➢ 267

Odin BF ➢ 267

Florenz BF ➢ 267

Prato BF ➢ 267

Toulouse BF ➢ 267

Toulouse BF ➢ 267

Porto ➢ 267

Lissabon II ➢ 267

Mega Elegance ➢ 267

Mega Steel ➢ 267

Stratos S ➢ 267

Lissabon I ➢ 267

Boston S ➢ 267

Boston Basic ➢ 267

Arezzo ➢ 267

Lucca ➢ 267

Ravenna ➢ 267

Siena ➢ 267

Niagara ➢ 267

Athen ➢ 267

Oldenburg ➢ 267

Petersburg ➢ 267

Nantes **E** ➢ 267

Azzurro **E** ➢ 267

Belfort S ➢ 267

Belfort L ➢ 267

Bordeaux ➢ 267

Bordeaux **E** ➢ 267

Chur LH ➢ 267

Chur LE ➢ 267

Belfort XS ➢ 267

Belfort XS ➢ 267

Belfort XL ➢ 267

Belfort XL ➢ 267

Belfort L ➢ 267

Belfort L ➢ 267

Belfort SE ➢ 267

Belfort L ➢ 267

NOUS POURRIONS PHILOSOPHER ICI.

Nous préférons prendre vos exigences en compte et en venir directement au fait.

Sur les pièces en acier du foyer – 10 Années de Garantie – La cassette à pellets en est exclue
Max Blank - High Quality – 30 ans d'expérience – manufacture de poêle
Max Blank - High Quality – Made by Max Blank – www.maxblank.com
en design et – plus de 150 brevets – fonction
Max Blank - Partenaire – des commerçants spécialisés

Avantages des produits Max Blank:

De véritables **poêles à accumulation** pour un rayonnement longue durée.

Une technique de combustion sur lit de braises et un procédé **d'allumage par le haut.**

Une poignée froide brevetée, **manipulable en fonctionnement.**

Un système de fermeture **anti usure.**

Des esthétiques **contemporaines** ou **intemporelles** pour embellir votre intérieur.

Des modèles à technologie avancée combinant le **feu et l'eau** ou le **feu et la cuisson.**

Un long **confort thermique sécurisé**, indépendant de toute énergie distribuée.

40 % d'économies de bois et un rendement atteignant **87 %** !

Un modèle écologique dans certains domaines: Près de **50 %** inférieur aux données règlementaires !

Une production sous auto contrôle **en nos usines** pour garantir la qualité et la sécurité de nos appareils qui sont testés conformes aux normes les plus exigeantes.

Une expérience de plus de 30 ans dans la combustion du bois.

Une **exigence environnementale permanente** pour une combustion propre.

Une compatibilité optionnelle pour **les maisons BBC.**

Tous les composants de nos appareils; aciers (Thyssen Krupp), pierres, chamottes, vitres sont **sélectionnés avec soin et exigence.**

Des **appareils de poids** pour garantir une restitution longue durée.

10 années de garantie sur les pièces **en acier** du foyer en utilisant du bois.

Un excellent rapport qualité prix pour des appareils d'exception www.maxblank.fr

* à la hauteur du poêle à une température ambiante minimale de 15°C
** avec 1 à 2 rechargements, un tirage de cheminée et une utilisation optimale avec du bois sec à 15 % max. d'humidité résiduelle

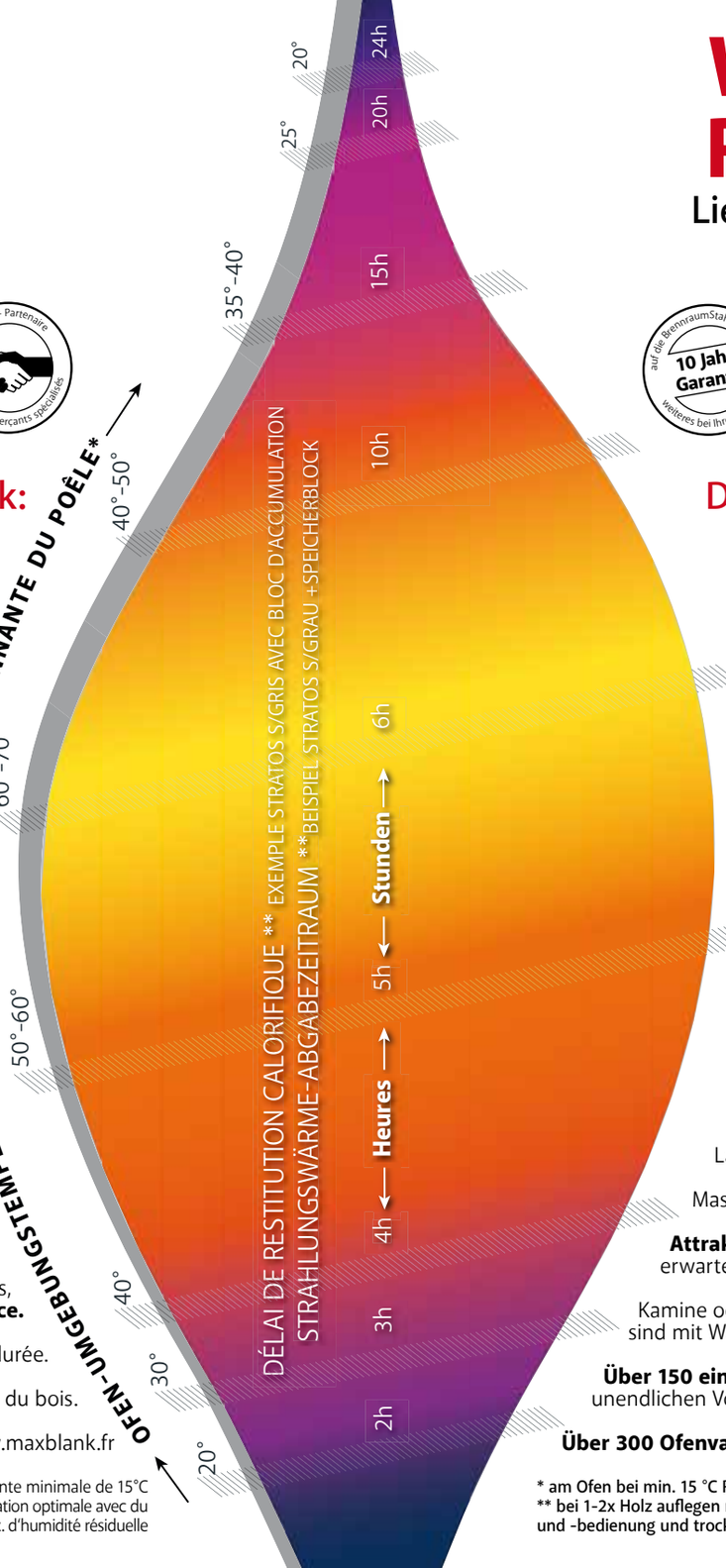

WIR KÖNNTEN HIER PHILOSOPHIEREN.

Lieber entsprechen wir Ihren Ansprüchen und kommen einfach auf den Punkt.

auf die BrennraumStahl-Substanz – 10 Jahre Garantie – weiteres bei Ihrem Händler
Max Blank - High Quality – 30 Jahre Erfahrung – Ofenmanufaktur
Max Blank - High Quality – Made by Max Blank – www.maxblank.com
Viele Patente und – über 150 eingetragene – Geschmacksmuster
Max Blank - Partner – die Fachhändler

Die Max Blank Vorteile:

99% aller Metallteile werden **in eigener Manufaktur** gefertigt. Das bürgt für beste Qualitäts-, Produkt- und Servicesicherheit.

Einsatz von exklusivem **deutschem ThyssenKrupp-Qualitätsstahl**.

10 Jahre Garantie auf die Scheitholz-Brennraum Stahlteile-Substanz.

Viele patentierte Holzfeuerungstechniken: z.B. mit 1-2x Holzauflegen können Sie **bis zu 7 Stunden die Feuer-romantik und bis zu 24 Stunden** die Strahlungswärme** genießen! (z.B. Stratos S Grau oder Nantes L Stone Grau - siehe nebenstehende Grafik)

Effiziente Wärmespeicherung durch edle Natursteine: Spezialisiert auf zusätzliche Wärmenutzung und Energie sparen mit vielen Wärmespeicher- und Braten-/Backen-Modellen.

Bis **87% Wirkungsgrad** und dabei bis zu **40 % Holz** sparen !

Effizient bis zu **4-fach** die Wärme nützen !

Umwelt-Vorbildlich in bestimmten Bereichen und Modellen: Bis **50 %** unterhalb den gesetzl. Vorschriften!

Auserlesene Natursteine auf höchstem Niveau be- und verarbeitet

Verschleißfester, satter Türverschluss! **Immer kühler Heiztürgriff**!

Langzeittest-Lebensdauer über ein **Vierteljahrhundert**!

Massive Ofenkonstruktion bürgt für **nachhaltige Nutzungsdauer**

Attraktives Preis-Leistungsverhältnis, das Ihnen mehr zu bieten hat, als Sie sonst erwarten können.

Kamine oder Kaminöfen von Max Blank-High Quality **kann man nicht vergleichen** und sind mit Worten nur schwer zu beschreiben.

Über 150 eingetragene Geschmacksmuster sowie **mehrere Patente** bilden die unendlichen Vorteile und machen sie unvergleichlich.

Über 300 Ofenvarianten und Wissenswertes: www.maxblank.com

* am Ofen bei min. 15 °C Raumtemperatur
** bei 1-2x Holz auflegen nach Empfehlung d. Herstellers, bei optimalem Schornsteinzug und -bedienung und trockenem Holz mit max. 15% Restfeuchte

DÉTAILS DES PIERRES NATURELLES

SPEICHER-NATURSTEIN-VARIANTEN

Schiefer gebürstet - Ardoise brossée

Creme glatt - Blanc crème lisse

Schiefer rustikal - Ardoise rustique

Creme gestrahlt - Blanc crème sablé

Weiss-creme glatt - Blanc crème lisse arrondie

Schiefer glatt - Ardoise lisse

Creme natur - Blanc crème nature

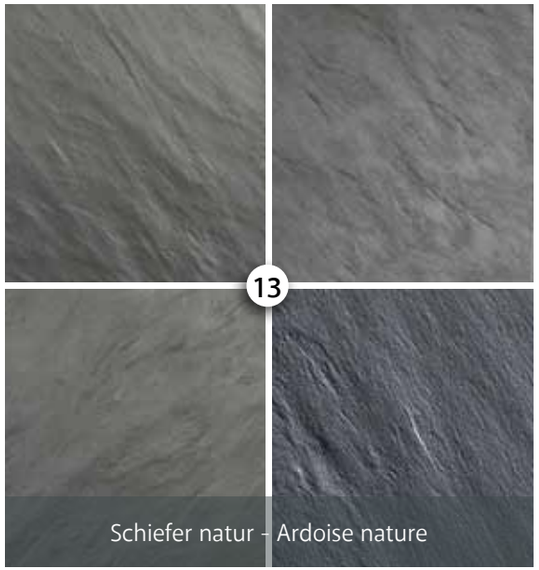

Schiefer natur - Ardoise nature

Les pierres naturelles sont uniques. C'est pourquoi des différences de couleur, structure ou surface ne justifient pas une demande de réclamation.

Natursteine sind Unikate. Abweichungen in Farbe, Struktur und Oberfläche begründen daher keinen Anspruch auf Reklamation.

DÉTAILS DES PIERRES NATURELLES

SPEICHER-NATURSTEIN-VARIANTEN

Creme gemeisselt - Blanc crème ciselé

Grau gemeisselt - Gris ciselé

Grau gemeisselt - Gris ciselé

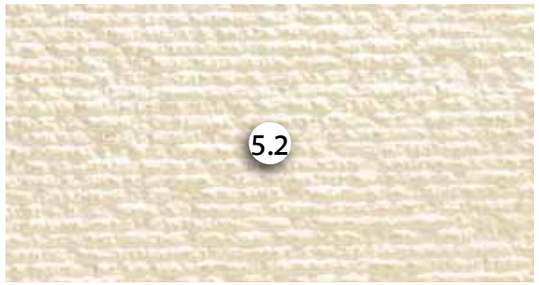

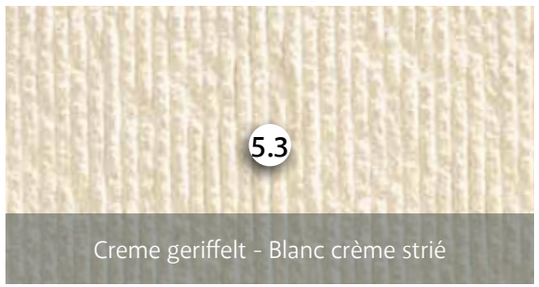

Creme geriffelt - Blanc crème strié

Schwarz glatt - Noir lisse

Creme behauen - Blanc crème taillé main

Sandstein gewölkt - Pierre de sable nuage

Hellgrau gestrahlt - Gris bleu sablé

Les pierres naturelles sont uniques. C'est pourquoi des différences de couleur, structure ou surface ne justifient pas une demande de réclamation.

Natursteine sind Unikate. Abweichungen in Farbe, Struktur und Oberfläche begründen daher keinen Anspruch auf Reklamation.

DÉTAILS DES PIERRES NATURELLES

SPEICHER-NATURSTEIN-VARIANTEN

Schiefer herbstlaub - Ardoise couleur d'automne

Creme liniert - Blanc crème ligné

Keramik bengalrot - Céramique rouge bengale

Keramik mandelbeige - Céramique beige amande

Keramik cotto hell - Céramique cotto clair

Keramik chamois - Céramique chamois

Kafe glatt - Café lisse

Grau gestrahlt - Gris sablé

Gelb gebürstet - Jaune brossé

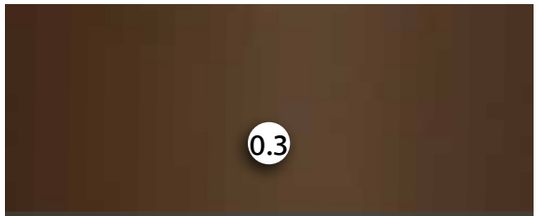

Steel Kafe - Acier café

Steel Anthrazit - Acier anthracite

Les pierres naturelles sont uniques. C'est pourquoi des différences de couleur, structure ou surface ne justifient pas une demande de réclamation.

Natursteine sind Unikate. Abweichungen in Farbe, Struktur und Oberfläche begründen daher keinen Anspruch auf Reklamation.

Glas schwarz glänzend -
Verre noir brillant

Glas weiß mattiert -
Verre blanc mat

35

LED

	Die Materialien • Les matières	No.
Steel - Acier	Anthrazit - Anthracite	0
	Schwarz - Noir	0.1
	Brilliantsilber - Argent brillant	0.2
	Kafe - Café	0.3
	Steingrau - gris acier	0.4
Naturstein - Pierres naturelles	Weiß-creme glatt - Blanc crème lisse arrondie	1
	Creme glatt - Blanc crème lisse ===	2.1
	Creme glatt - Blanc crème lisse III	2.2
	Creme gestrahlt - Blanc crème sablé	3
	Creme natur - Blanc crème nature	4
	Creme gemeisselt - Blanc crème ciselé	5.1
	Creme geriffelt - Blanc crème strié ===	5.2
	Creme geriffelt - Blanc crème strié III	5.3
	Creme behauen - Blanc crème taillé main	6
	Creme liniert - Blanc crème ligné	17
	Grau gemeisselt - Gris ciselé III	7.1
	Grau gemeisselt - Gris ciselé ===	7.2
	Grau gestrahlt - Gris sablé	8
	Hellgrau gestrahlt - Gris bleu sablé	9
	Schwarz glatt - Noir lisse	10
	Sandstein gewölkt - Pierre de sable nuage	18
	Kafe glatt - Café lisse	19
	Gelb gebürstet - Jaune brossé	40
Schiefer - Ardoise	Glatt - Lisse	11
	Gebürstet - Brossée	12
	Natur - Nature	13
	Rustikal - Rustique	14
	Herbstlaub - Couleur d'automne	15
Keramik - Céramique	Mandelbeige - Beige amande	21
	Cotto hell - Cotto clair	22
	Bengalrot - Rouge bengale	23
	Chamois - Chamois	24
	Anthrazit - Anthracite	25
Glas - Verre	Schwarz glänzend - Noir brillant	33
	Weiß mattiert - Blanc mat	34
	Natur - Naturel	35

Seite Page	Die Modelle • Les modèles	
172	Arezzo	0 + 10
93	Atlanta	0 + 8
200	Belfort	1 • 5.2 • 6 • 11• 12
256	Bordeaux	10 • 40 • Crème
54	Boston Basic	3 • 18
56	Boston S	3 • 19
214	Chur	4 • 6 • 14
10	Dijon	0
84	Florenz	1 • 2.2 • 3 • 4 • 7.1 • 9 10 • 12 • 13 • 15 21 • 22 • 23 • 24 • 25
14	Frankfurt	0
166	Lille	0 • 2.2 • 9 • 13
156	Lissabon I	19
157	Lissabon II	3
162	Lucca	0
47	Mega	0 • (0.2 + 0.4)
32	Nantes L	0 • 0.3 • 9 • 17 • 33 • 34
16	Nimes	0 • 0.3 • 2.2 • 5.1 • 9 33 • 34
98	Odin	2.1 • 8 • 13 • 15
182	Petersburg	0
164	Porto	13 • 15 • 18
88	Prato	1 • 2.2 • 3 • 4 • 7.1 • 9 10 • 12 • 13 • 15 21 • 22 • 23 • 24 • 25
174	Ravenna	8
60	Rio	0 • 2.2 • 7.1 • 9 • 10 • 18 21 • 22 • 23 • 24 • 25
175	Siena	2.2 + 10
150	Stratos	2.1 • 5.3 • 7.2 • 13 • 19 40
168	Toulon	0 • 2.2 • 9 • 13
104	Toulouse	3 • 7.1 • 9 • 10 • 18
30	Vulkan	0

www.maxblank.fr

www.maxblank.com

Votre distributeur exclusif • Ihr Exklusiv-Vertriebspartner

Spécialiste de l´accumulation de chaleur et de sa restitution dans le temps! Au-delà des normes, ce qui est primordial c'est la durée de restitution de chaleur, de l'allumage au refroidissement du poêle et avec un respect environnemental exemplaire! Le tout avec des pierres naturelles haut de gamme!

MAX BLANK®
HIGH QUALITY

Spezialisiert für das Wärmespeichern, um die Wärme eine lange Zeit zu halten! Egal nach welcher Prüfnorm, entscheidend ist die Wärmeabgabezeit vom Anzünden bis zum Erkalten des jeweiligen Ofenmodells. Ebenso eine vorbildliche Umweltverträglichkeit und bestens verarbeitete Natur-Speichersteine.

Impression et différences de structure ou de couleurs non contractuelles.

Druckfehler und Struktur- bzw. Farbabweichungen vorbehalten.